TABULKA ŠACHET

Šachtové dílce

Poř.	Označení šachty	Kóta terénu [m n.m.]	Umístění	Kóta poklopu [m n.m.]	Kóta dna vývodu [m n.m.]	Kóta dna [m n.m.]	Výška šachty [m]	Vyrovnávací prstenec pro poklop šachty	Počet	Šachtový kónus zákrytová deska	Počet	Šachtová skruž	Počet	Stupadla	Šachtové dno uložení dna elastomerové těsnění	Počet
1	Š"A-7-2"1	262.58	vozovka h = 0.0 m	262.58	260.50	260.50	2.08	TBW-Q.1 63/12	2	TBR-Q.1 100-63/58	1	TBS-Q.1 100/50	1	ocel. s PE	TBZ-Q.1 100/60 V max 40	1
															podkladový beton	
2	Š"A-7-2"3	267.00	vozovka h = 0.0 m	267.00	264.92	264.92	2.08	TBW-Q.1 63/12	2	TBR-Q.1 100-63/58	1	TBS-Q.1 100/50	1	ocel. s PE	TBZ-Q.1 100/60 V max 40	1
															podkladový beton	
3	Š"A-7-2"4	268.17	vozovka h = 0.0 m	268.17	266.09	266.09	2.08	TBW-Q.1 63/12	2	TBR-Q.1 100-63/58	1	TBS-Q.1 100/50	1	ocel. s PE	TBZ-Q.1 100/60 V max 40	1
															podkladový beton	
4	Š"A-7-2"5	269.90	vozovka h = 0.0 m	269.89	267.87	267.87	2.02	TBW-Q.1 63/10	1	TBR-Q.1 100-63/58	1	TBS-Q.1 100/50	1	ocel. s PE	TBZ-Q.1 100/60 V max 40	1
								TBW-Q.1 63/8	1						podkladový beton	
5	Š"A-7-2"6	270.60	vozovka h = 0.0 m	270.60	268.50	268.50	2.10	TBW-Q.1 63/10	1	TBR-Q.1 100-63/58	1	TBS-Q.1 100/50	1	ocel. s PE	TBZ-Q.1 100/60 V max 40	1
								TBW-Q.1 63/8	2						podkladový beton	
6	Š"A-7-2"7	270.99	vozovka h = 0.0 m	270.98	268.92	268.92	2.06	TBW-Q.1 63/12	1	TBR-Q.1 100-63/58	1	TBS-Q.1 100/50	1	ocel. s PE	TBZ-Q.1 100/60 V max 40	1
								TBW-Q.1 63/10	1						podkladový beton	
7	Š"A-7-2"8	273.09	vozovka h = 0.0 m	273.08	271.29	271.29	1.79	TBW-Q.1 63/10	2	TBR-Q.1 100-63/58	1	TBS-Q.1 100/25	1	ocel. s PE	TBZ-Q.1 100/60 V max 40	1
															podkladový beton	
8	Š"A-7-2"9	276.18	vozovka h = 0.0 m	276.17	274.07	274.07	2.10	TBW-Q.1 63/10	1	TBR-Q.1 100-63/58	1	TBS-Q.1 100/50	1	ocel. s PE	TBZ-Q.1 100/60 V max 40	1
								TBW-Q.1 63/8	2						podkladový beton	
9	Š10	278.81	vozovka h = 0.0 m	278.80	276.72	276.72	2.08	TBW-Q.1 63/12	2	TBR-Q.1 100-63/58	1	TBS-Q.1 100/50	1	ocel. s PE	TBZ-Q.1 100/60 V max 40	1
															podkladový beton	
10	Š11	279.47	vozovka h = 0.0 m	279.46	277.46	277.46	2.00	TBW-Q.1 63/10	1	TBR-Q.1 100-63/58	1	TBS-Q.1 100/50	1	ocel. s PE	TBZ-Q.1 100/60 V max 40	1
								TBW-Q.1 63/6	1						podkladový beton	
11	Š12	279.66	vozovka h = 0.0 m	279.66	277.60	277.60	2.06	TBW-Q.1 63/12	1	TBR-Q.1 100-63/58	1	TBS-Q.1 100/50	1	ocel. s PE	TBZ-Q.1 100/60 V max 40	1
								TBW-Q.1 63/10	1						podkladový beton	
12	Š13	282.95	vozovka h = 0.0 m	282.95	280.89	280.89	2.06	TBW-Q.1 63/12	1	TBR-Q.1 100-63/58	1	TBS-Q.1 100/50	1	ocel. s PE	TBZ-Q.1 100/60 V max 40	1
								TBW-Q.1 63/10	1						podkladový beton	
13	Š14	286.28	vozovka h = 0.0 m	286.28	284.20	284.20	2.08	TBW-Q.1 63/12	2	TBR-Q.1 100-63/58	1	TBS-Q.1 100/50	1	ocel. s PE	TBZ-Q.1 100/60 V max 40	1
															podkladový beton	

Pref. kanalizační šachty SWECO Sustainable engineering and design (C) 1996-2013	Název stavby-objektu 2248_Kanalizace a ČOV Čekyně	STRANA
	Projektant stoka "A-7-2"	

TABULKA ŠACHET

Šachtové dílce

Poř.	Označení šachty	Kóta terénu	Umístění	Kóta poklopu	Kóta dna vývodu	Kóta dna	Výška šachty	Vyrovnávací prstenec pro poklop šachty	Počet	Šachtový kónus zákrytová deska	Počet	Šachtová skruž	Počet	Stupadla	Šachtové dno uložení dna elastomerové těsnění	Počet
		[m n.m.]		[m n.m.]	[m n.m.]	[m n.m.]	[m]									
14	Š15	287.20	terén h = 0.1 m	287.24	285.12	285.12	2.12	TBW-Q.1 63/6	1	TBR-Q.1 100-63/58	1	TBS-Q.1 100/25	1	ocel. s PE	TBZ-Q.1 100/60 V max 40	1
												TBS-Q.1 100/50	1		podkladový beton	
15	Š17	291.17	vozovka h = 0.0 m	291.17	289.09	289.09	2.08	TBW-Q.1 63/12	2	TBR-Q.1 100-63/58	1	TBS-Q.1 100/50	1	ocel. s PE	TBZ-Q.1 100/60 V max 40	1
															podkladový beton	
16	Š18	293.44	vozovka h = 0.0 m	293.44	291.36	291.36	2.08	TBW-Q.1 63/12	2	TBR-Q.1 100-63/58	1	TBS-Q.1 100/50	1	ocel. s PE	TBZ-Q.1 100/60 V max 40	1
															podkladový beton	
17	Š19	294.08	vozovka h = 0.0 m	294.07	292.03	292.03	2.04	TBW-Q.1 63/10	2	TBR-Q.1 100-63/58	1	TBS-Q.1 100/50	1	ocel. s PE	TBZ-Q.1 100/60 V max 40	1
															podkladový beton	
	Celkem							TBW-Q.1 63/12	17	TBR-Q.1 100-63/58	17	TBS-Q.1 100/25	2		TBZ-Q.1 100/60 V max 40	17
								TBW-Q.1 63/10	11			TBS-Q.1 100/50	16			
								TBW-Q.1 63/8	5							
								TBW-Q.1 63/6	2							

TABULKA ŠACHTOVÝCH DEN

Poř.	Označení šachty	Schémat. značka	Označení dna	Vývod		Hlavní přívod		1.vedlejší přívod		2.vedlejší přívod		3.vedlejší přívod		4.vedlejší přívod	
1	Š"A-7-2"1		TBZ-Q.1 100/60 V max 40	DN (mm)	250	DN (mm)	250	DN (mm)		DN (mm)		DN (mm)		DN (mm)	
			stupadla: ocel. s PE	Materiál	PP hladké	Úhel ß	174	Úhel ß		Úhel ß		Úhel ß		Úhel ß	
			žlab: beton s nát.	dh[mm]	0	dh[mm]	60	dh[mm]		dh[mm]		dh[mm]		dh[mm]	
			kyneta: 1/2 DN	sklon [‰]	52.1	Materiál	PP hladké	Materiál		Materiál		Materiál		Materiál	
			nástupnice: beton s nát.			sklon [‰]	68.0	sklon [‰]		sklon [‰]		sklon [‰]		sklon [‰]	
			dno kynety: bez kynety, bez žlabu												
2	Š"A-7-2"3		TBZ-Q.1 100/60 V max 40	DN (mm)	250	DN (mm)	250	DN (mm)		DN (mm)		DN (mm)		DN (mm)	
			stupadla: ocel. s PE	Materiál	PP hladké	Úhel ß	186	Úhel ß		Úhel ß		Úhel ß		Úhel ß	
			žlab: beton s nát.	dh[mm]	0	dh[mm]	65	dh[mm]		dh[mm]		dh[mm]		dh[mm]	
			kyneta: 1/2 DN	sklon [‰]	68.0	Materiál	PP hladké	Materiál		Materiál		Materiál		Materiál	
			nástupnice: beton s nát.			sklon [‰]	61.6	sklon [‰]		sklon [‰]		sklon [‰]		sklon [‰]	
			dno kynety: bez kynety, bez žlabu												
3	Š"A-7-2"4		TBZ-Q.1 100/60 V max 40	DN (mm)	250	DN (mm)	250	DN (mm)		DN (mm)		DN (mm)		DN (mm)	
			stupadla: ocel. s PE	Materiál	PP hladké	Úhel ß	186	Úhel ß		Úhel ß		Úhel ß		Úhel ß	
			žlab: beton s nát.	dh[mm]	0	dh[mm]	52	dh[mm]		dh[mm]		dh[mm]		dh[mm]	
			kyneta: 1/2 DN	sklon [‰]	61.6	Materiál	PP hladké	Materiál		Materiál		Materiál		Materiál	
			nástupnice: beton s nát.			sklon [‰]	42.1	sklon [‰]		sklon [‰]		sklon [‰]		sklon [‰]	
			dno kynety: bez kynety, bez žlabu												
4	Š"A-7-2"5		TBZ-Q.1 100/60 V max 40	DN (mm)	250	DN (mm)	250	DN (mm)		DN (mm)		DN (mm)		DN (mm)	
			stupadla: ocel. s PE	Materiál	PP hladké	Úhel ß	212	Úhel ß		Úhel ß		Úhel ß		Úhel ß	
			žlab: beton s nát.	dh[mm]	0	dh[mm]	42	dh[mm]		dh[mm]		dh[mm]		dh[mm]	
			kyneta: 1/2 DN	sklon [‰]	42.1	Materiál	PP hladké	Materiál		Materiál		Materiál		Materiál	
			nástupnice: beton s nát.			sklon [‰]	42.1	sklon [‰]		sklon [‰]		sklon [‰]		sklon [‰]	
			dno kynety: bez kynety, bez žlabu												
5	Š"A-7-2"6		TBZ-Q.1 100/60 V max 40	DN (mm)	250	DN (mm)	250	DN (mm)	250	DN (mm)		DN (mm)		DN (mm)	
			stupadla: ocel. s PE	Materiál	PP hladké	Úhel ß	270	Úhel ß	200	Úhel ß		Úhel ß		Úhel ß	
			žlab: beton s nát.	dh[mm]	0	dh[mm]	42	dh[mm]	51	dh[mm]		dh[mm]		dh[mm]	
			kyneta: 1/2 DN	sklon [‰]	42.1	Materiál	PP hladké	Materiál	PP hladké	Materiál		Materiál		Materiál	
			nástupnice: beton s nát.			sklon [‰]	42.1	sklon [‰]	101.0	sklon [‰]		sklon [‰]		sklon [‰]	
			dno kynety: bez kynety, bez žlabu												
6	Š"A-7-2"7		TBZ-Q.1 100/60 V max 40	DN (mm)	250	DN (mm)	250	DN (mm)		DN (mm)		DN (mm)		DN (mm)	
			stupadla: ocel. s PE	Materiál	PP hladké	Úhel ß	162	Úhel ß		Úhel ß		Úhel ß		Úhel ß	
			žlab: beton s nát.	dh[mm]	0	dh[mm]	81	dh[mm]		dh[mm]		dh[mm]		dh[mm]	
			kyneta: 1/2 DN	sklon [‰]	42.1	Materiál	PP hladké	Materiál		Materiál		Materiál		Materiál	
			nástupnice: beton s nát.			sklon [‰]	120.7	sklon [‰]		sklon [‰]		sklon [‰]		sklon [‰]	
			dno kynety: bez kynety, bez žlabu												
7	Š"A-7-2"8		TBZ-Q.1 100/60 V max 40	DN (mm)	250	DN (mm)	250	DN (mm)		DN (mm)		DN (mm)		DN (mm)	
			stupadla: ocel. s PE	Materiál	PP hladké	Úhel ß	194	Úhel ß		Úhel ß		Úhel ß		Úhel ß	
			žlab: beton s nát.	dh[mm]	0	dh[mm]	120	dh[mm]		dh[mm]		dh[mm]		dh[mm]	
			kyneta: 1/2 DN	sklon [‰]	120.7	Materiál	PP hladké	Materiál		Materiál		Materiál		Materiál	
			nástupnice: beton s nát.			sklon [‰]	120.7	sklon [‰]		sklon [‰]		sklon [‰]		sklon [‰]	
			dno kynety: bez kynety, bez žlabu												
8	Š"A-7-2"9		TBZ-Q.1 100/60 V max 40	DN (mm)	250	DN (mm)	250	DN (mm)		DN (mm)		DN (mm)		DN (mm)	
			stupadla: ocel. s PE	Materiál	PP hladké	Úhel ß	211	Úhel ß		Úhel ß		Úhel ß		Úhel ß	
			žlab: beton s nát.	dh[mm]	0	dh[mm]	104	dh[mm]		dh[mm]		dh[mm]		dh[mm]	
			kyneta: 1/2 DN	sklon [‰]	120.7	Materiál	PP hladké	Materiál		Materiál		Materiál		Materiál	
			nástupnice: beton s nát.			sklon [‰]	87.7	sklon [‰]		sklon [‰]		sklon [‰]		sklon [‰]	
			dno kynety: bez kynety, bez žlabu												

Pref. kanalizační šachty SWECO Sustainable engineering and design (C) 1996-2013	Název stavby-objektu 2248_Kanalizace a ČOV Čekyně	STRANA
	Projektant stoka "A-7-2"	

TABULKA ŠACHTOVÝCH DEN

Poř.	Označení šachty	Schémat. značka	Označení dna	Vývod		Hlavní přívod		1.vedlejší přívod		2.vedlejší přívod		3.vedlejší přívod		4.vedlejší přívod	
9	Š10		TBZ-Q.1 100/60 V max 40	DN (mm)	250	DN (mm)	250	DN (mm)		DN (mm)		DN (mm)		DN (mm)	
			stupadla: ocel. s PE	Materiál	PP hladké	Úhel ß	190	Úhel ß		Úhel ß		Úhel ß		Úhel ß	
			žlab: beton s nát.	dh[mm]	0	dh[mm]	51	dh[mm]		dh[mm]		dh[mm]		dh[mm]	
			kyneta: 1/2 DN	sklon [‰]	87.7	Materiál	PP hladké	Materiál		Materiál		Materiál		Materiál	
			nástupnice: beton s nát.			sklon [‰]	14.2	sklon [‰]		sklon [‰]		sklon [‰]		sklon [‰]	
			dno kynety: bez kynety, bez žlabu												
10	Š11		TBZ-Q.1 100/60 V max 40	DN (mm)	250	DN (mm)	250	DN (mm)		DN (mm)		DN (mm)		DN (mm)	
			stupadla: ocel. s PE	Materiál	PP hladké	Úhel ß	145	Úhel ß		Úhel ß		Úhel ß		Úhel ß	
			žlab: beton s nát.	dh[mm]	0	dh[mm]	14	dh[mm]		dh[mm]		dh[mm]		dh[mm]	
			kyneta: 1/2 DN	sklon [‰]	14.2	Materiál	PP hladké	Materiál		Materiál		Materiál		Materiál	
			nástupnice: beton s nát.			sklon [‰]	14.2	sklon [‰]		sklon [‰]		sklon [‰]		sklon [‰]	
			dno kynety: bez kynety, bez žlabu												
11	Š12		TBZ-Q.1 100/60 V max 40	DN (mm)	250	DN (mm)	250	DN (mm)		DN (mm)		DN (mm)		DN (mm)	
			stupadla: ocel. s PE	Materiál	PP hladké	Úhel ß	131	Úhel ß		Úhel ß		Úhel ß		Úhel ß	
			žlab: beton s nát.	dh[mm]	0	dh[mm]	40	dh[mm]		dh[mm]		dh[mm]		dh[mm]	
			kyneta: 1/2 DN	sklon [‰]	14.2	Materiál	PP hladké	Materiál		Materiál		Materiál		Materiál	
			nástupnice: beton s nát.			sklon [‰]	66.2	sklon [‰]		sklon [‰]		sklon [‰]		sklon [‰]	
			dno kynety: bez kynety, bez žlabu												
12	Š13		TBZ-Q.1 100/60 V max 40	DN (mm)	250	DN (mm)	250	DN (mm)		DN (mm)		DN (mm)		DN (mm)	
			stupadla: ocel. s PE	Materiál	PP hladké	Úhel ß	179	Úhel ß		Úhel ß		Úhel ß		Úhel ß	
			žlab: beton s nát.	dh[mm]	0	dh[mm]	66	dh[mm]		dh[mm]		dh[mm]		dh[mm]	
			kyneta: 1/2 DN	sklon [‰]	66.2	Materiál	PP hladké	Materiál		Materiál		Materiál		Materiál	
			nástupnice: beton s nát.			sklon [‰]	66.2	sklon [‰]		sklon [‰]		sklon [‰]		sklon [‰]	
			dno kynety: bez kynety, bez žlabu												
13	Š14		TBZ-Q.1 100/60 V max 40	DN (mm)	250	DN (mm)	250	DN (mm)		DN (mm)		DN (mm)		DN (mm)	
			stupadla: ocel. s PE	Materiál	PP hladké	Úhel ß	176	Úhel ß		Úhel ß		Úhel ß		Úhel ß	
			žlab: beton s nát.	dh[mm]	0	dh[mm]	60	dh[mm]		dh[mm]		dh[mm]		dh[mm]	
			kyneta: 1/2 DN	sklon [‰]	66.2	Materiál	PP hladké	Materiál		Materiál		Materiál		Materiál	
			nástupnice: beton s nát.			sklon [‰]	53.9	sklon [‰]		sklon [‰]		sklon [‰]		sklon [‰]	
			dno kynety: bez kynety, bez žlabu												
14	Š15		TBZ-Q.1 100/60 V max 40	DN (mm)	250	DN (mm)	250	DN (mm)		DN (mm)		DN (mm)		DN (mm)	
			stupadla: ocel. s PE	Materiál	PP hladké	Úhel ß	115	Úhel ß		Úhel ß		Úhel ß		Úhel ß	
			žlab: beton s nát.	dh[mm]	0	dh[mm]	54	dh[mm]		dh[mm]		dh[mm]		dh[mm]	
			kyneta: 1/2 DN	sklon [‰]	53.9	Materiál	PP hladké	Materiál		Materiál		Materiál		Materiál	
			nástupnice: beton s nát.			sklon [‰]	53.9	sklon [‰]		sklon [‰]		sklon [‰]		sklon [‰]	
			dno kynety: bez kynety, bez žlabu												
15	Š17		TBZ-Q.1 100/60 V max 40	DN (mm)	250	DN (mm)	250	DN (mm)	250	DN (mm)		DN (mm)		DN (mm)	
			stupadla: ocel. s PE	Materiál	PP hladké	Úhel ß	176	Úhel ß	253	Úhel ß		Úhel ß		Úhel ß	
			žlab: beton s nát.	dh[mm]	0	dh[mm]	62	dh[mm]	30	dh[mm]		dh[mm]		dh[mm]	
			kyneta: 1/2 DN	sklon [‰]	69.1	Materiál	PP hladké	Materiál	PP hladké	Materiál		Materiál		Materiál	
			nástupnice: beton s nát.			sklon [‰]	56.8	sklon [‰]	36.9	sklon [‰]		sklon [‰]		sklon [‰]	
			dno kynety: bez kynety, bez žlabu												
16	Š18		TBZ-Q.1 100/60 V max 40	DN (mm)	250	DN (mm)	250	DN (mm)		DN (mm)		DN (mm)		DN (mm)	
			stupadla: ocel. s PE	Materiál	PP hladké	Úhel ß	181	Úhel ß		Úhel ß		Úhel ß		Úhel ß	
			žlab: beton s nát.	dh[mm]	0	dh[mm]	41	dh[mm]		dh[mm]		dh[mm]		dh[mm]	
			kyneta: 1/2 DN	sklon [‰]	56.8	Materiál	PP hladké	Materiál		Materiál		Materiál		Materiál	
			nástupnice: beton s nát.			sklon [‰]	26.7	sklon [‰]		sklon [‰]		sklon [‰]		sklon [‰]	
			dno kynety: bez kynety, bez žlabu												

Pref. kanalizační šachty SWECO Sustainable engineering and design (C) 1996-2013	Název stavby-objektu 2248_Kanalizace a ČOV Čekyně Projektant stoka "A-7-2"	STRANA

TABULKA ŠACHTOVÝCH DEN

Poř.	Označení šachty	Schémat. značka	Označení dna	Vývod		Hlavní přívod		1.vedlejší přívod		2.vedlejší přívod		3.vedlejší přívod		4.vedlejší přívod	
17	Š19		TBZ-Q.1 100/60 V max 40	DN (mm)	250	DN (mm)		DN (mm)		DN (mm)		DN (mm)		DN (mm)	
			stupadla: ocel. s PE	Materiál	PP hladké	Úhel ß		Úhel ß		Úhel ß		Úhel ß		Úhel ß	
			žlab: beton s nát.	dh[mm]	0	dh[mm]		dh[mm]		dh[mm]		dh[mm]		dh[mm]	
			kyneta: 1/2 DN	sklon [‰]	26.7	Materiál		Materiál		Materiál		Materiál		Materiál	
			nástupnice: beton s nát.			sklon [‰]		sklon [‰]		sklon [‰]		sklon [‰]		sklon [‰]	
			dno kynety: bez kynety, bez žlabu												

Pref. kanalizační šachty SWECO Sustainable engineering and design (C) 1996-2013	Název stavby-objektu 2248_Kanalizace a ČOV Čekyně	STRANA
	Projektant stoka "A-7-2"	

TABULKA SESTAV ŠACHET

Šachta č.1 Š"A-7-2"1

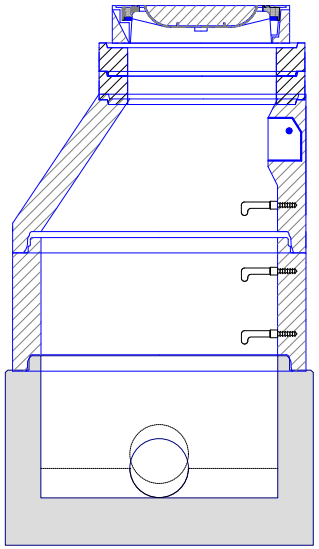

dno TBZ-Q.1 100/60 V max 40	1
skruž TBS-Q.1 100/50	1
kónus TBR-Q.1 100-63/58	1
vyr.prst. TBW-Q.1 63/12	2
poklop D 400 Begu-B-1 D400	1
těsnění pro DN 1000	2
kóta dna	260.50 m
kóta terénu	262.58 m
rozdíl kót	2.08 m
převýšení nad terénem	0.00 m
výška šachty	2.08 m
stavební výška	2.28 m

Šachta č.2 Š"A-7-2"3

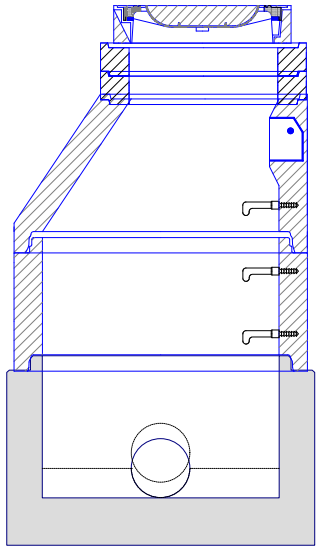

dno TBZ-Q.1 100/60 V max 40	1
skruž TBS-Q.1 100/50	1
kónus TBR-Q.1 100-63/58	1
vyr.prst. TBW-Q.1 63/12	2
poklop D 400 Begu-B-1 D400	1
těsnění pro DN 1000	2
kóta dna	264.92 m
kóta terénu	267.00 m
rozdíl kót	2.08 m
převýšení nad terénem	0.00 m
výška šachty	2.08 m
stavební výška	2.28 m

Šachta č.3 Š"A-7-2"4

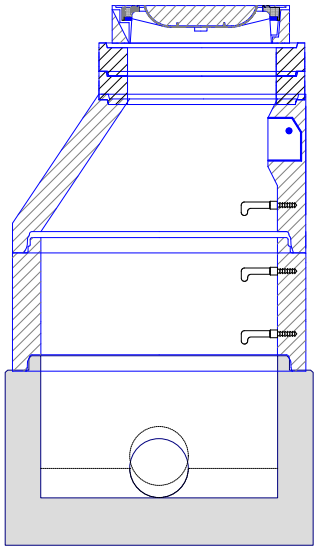

dno TBZ-Q.1 100/60 V max 40	1
skruž TBS-Q.1 100/50	1
kónus TBR-Q.1 100-63/58	1
vyr.prst. TBW-Q.1 63/12	2
poklop D 400 Begu-B-1 D400	1
těsnění pro DN 1000	2
kóta dna	266.09 m
kóta terénu	268.17 m
rozdíl kót	2.08 m
převýšení nad terénem	0.00 m
výška šachty	2.08 m
stavební výška	2.28 m

Šachta č.4 Š"A-7-2"5

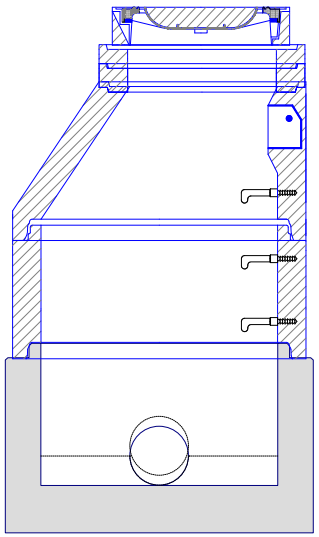

dno TBZ-Q.1 100/60 V max 40	1
skruž TBS-Q.1 100/50	1
kónus TBR-Q.1 100-63/58	1
vyr.prst. TBW-Q.1 63/10	1
vyr.prst. TBW-Q.1 63/8	1
poklop D 400 Begu-B-1 D400	1
těsnění pro DN 1000	2
kóta dna	267.87 m
kóta terénu	269.90 m
rozdíl kót	2.03 m
převýšení nad terénem	0.00 m
výška šachty	2.02 m
stavební výška	2.22 m

Šachta č.5 Š"A-7-2"6

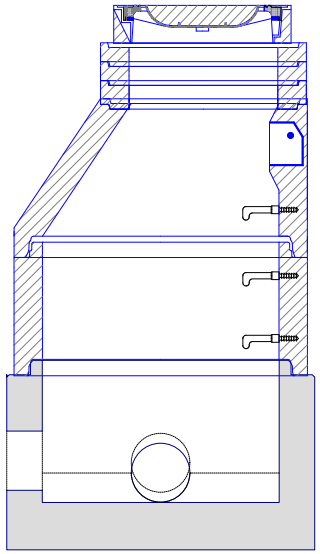

dno TBZ-Q.1 100/60 V max 40	1
skruž TBS-Q.1 100/50	1
kónus TBR-Q.1 100-63/58	1
vyr.prst. TBW-Q.1 63/10	1
vyr.prst. TBW-Q.1 63/8	2
poklop D 400 Begu-B-1 D400	1
těsnění pro DN 1000	2
kóta dna	268.50 m
kóta terénu	270.60 m
rozdíl kót	2.10 m
převýšení nad terénem	0.00 m
výška šachty	2.10 m
stavební výška	2.30 m

Šachta č.6 Š"A-7-2"7

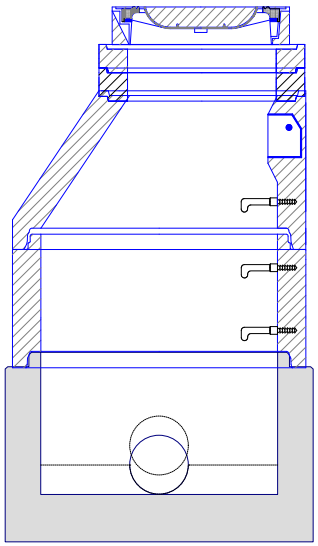

dno TBZ-Q.1 100/60 V max 40	1
skruž TBS-Q.1 100/50	1
kónus TBR-Q.1 100-63/58	1
vyr.prst. TBW-Q.1 63/12	1
vyr.prst. TBW-Q.1 63/10	1
poklop D 400 Begu-B-1 D400	1
těsnění pro DN 1000	2
kóta dna	268.92 m
kóta terénu	270.99 m
rozdíl kót	2.07 m
převýšení nad terénem	0.00 m
výška šachty	2.06 m
stavební výška	2.26 m

TABULKA SESTAV ŠACHET

Šachta č.7 Š"A-7-2"8

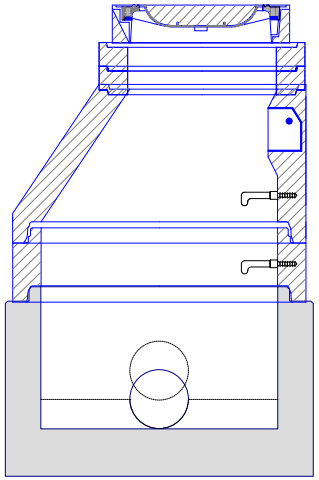

dno TBZ-Q.1 100/60 V max 40	1
skruž TBS-Q.1 100/25	1
kónus TBR-Q.1 100-63/58	1
vyr.prst. TBW-Q.1 63/10	2
poklop D 400 Begu-B-1 D400	1
těsnění pro DN 1000	2
kóta dna	271.29 m
kóta terénu	273.09 m
rozdíl kót	1.80 m
převýšení nad terénem	0.00 m
výška šachty	1.79 m
stavební výška	1.99 m

Šachta č.8 Š"A-7-2"9

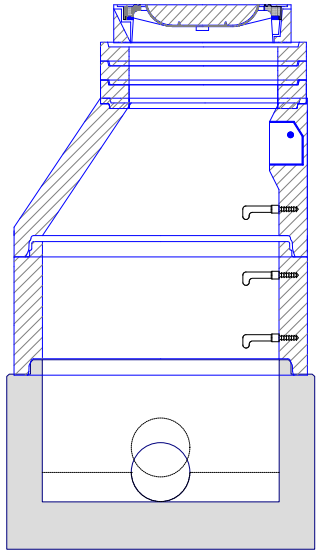

dno TBZ-Q.1 100/60 V max 40	1
skruž TBS-Q.1 100/50	1
kónus TBR-Q.1 100-63/58	1
vyr.prst. TBW-Q.1 63/10	1
vyr.prst. TBW-Q.1 63/8	2
poklop D 400 Begu-B-1 D400	1
těsnění pro DN 1000	2
kóta dna	274.07 m
kóta terénu	276.18 m
rozdíl kót	2.11 m
převýšení nad terénem	0.00 m
výška šachty	2.10 m
stavební výška	2.30 m

Šachta č.9 Š10

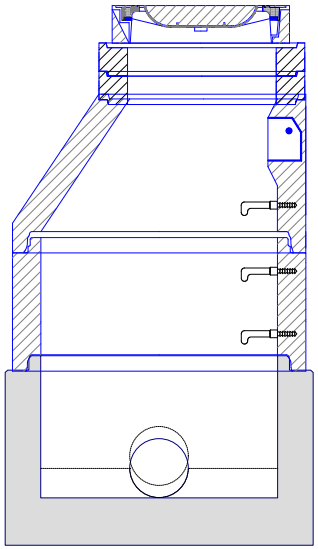

dno TBZ-Q.1 100/60 V max 40	1
skruž TBS-Q.1 100/50	1
kónus TBR-Q.1 100-63/58	1
vyr.prst. TBW-Q.1 63/12	2
poklop D 400 Begu-B-1 D400	1
těsnění pro DN 1000	2
kóta dna	276.72 m
kóta terénu	278.81 m
rozdíl kót	2.09 m
převýšení nad terénem	0.00 m
výška šachty	2.08 m
stavební výška	2.28 m

Šachta č.10 Š11

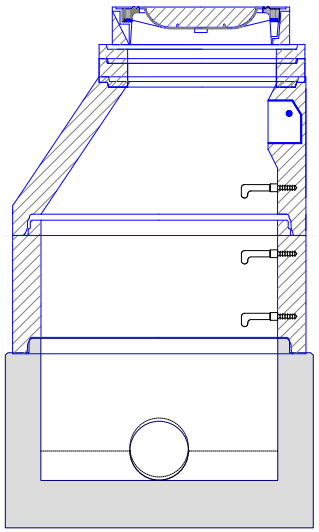

dno TBZ-Q.1 100/60 V max 40	1
skruž TBS-Q.1 100/50	1
kónus TBR-Q.1 100-63/58	1
vyr.prst. TBW-Q.1 63/10	1
vyr.prst. TBW-Q.1 63/6	1
poklop D 400 Begu-B-1 D400	1
těsnění pro DN 1000	2
kóta dna	277.46 m
kóta terénu	279.47 m
rozdíl kót	2.01 m
převýšení nad terénem	0.00 m
výška šachty	2.00 m
stavební výška	2.20 m

Šachta č.11 Š12

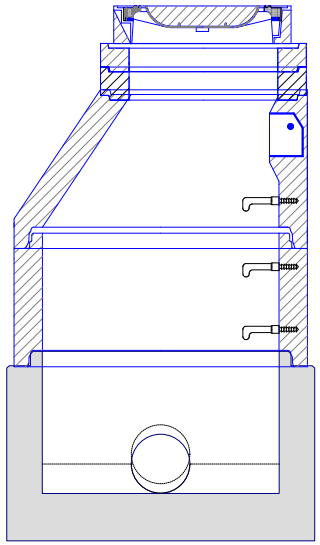

dno TBZ-Q.1 100/60 V max 40	1
skruž TBS-Q.1 100/50	1
kónus TBR-Q.1 100-63/58	1
vyr.prst. TBW-Q.1 63/12	1
vyr.prst. TBW-Q.1 63/10	1
poklop D 400 Begu-B-1 D400	1
těsnění pro DN 1000	2
kóta dna	277.60 m
kóta terénu	279.66 m
rozdíl kót	2.06 m
převýšení nad terénem	0.00 m
výška šachty	2.06 m
stavební výška	2.26 m

Šachta č.12 Š13

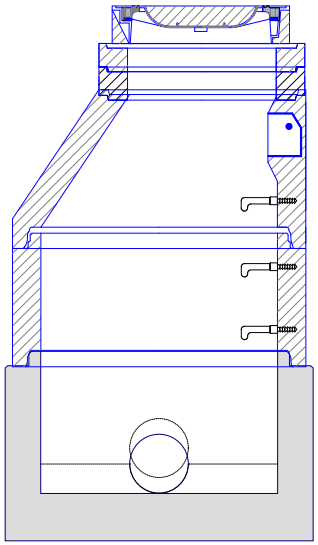

dno TBZ-Q.1 100/60 V max 40	1
skruž TBS-Q.1 100/50	1
kónus TBR-Q.1 100-63/58	1
vyr.prst. TBW-Q.1 63/12	1
vyr.prst. TBW-Q.1 63/10	1
poklop D 400 Begu-B-1 D400	1
těsnění pro DN 1000	2
kóta dna	280.89 m
kóta terénu	282.95 m
rozdíl kót	2.06 m
převýšení nad terénem	0.00 m
výška šachty	2.06 m
stavební výška	2.26 m

(C) 1996-2013

Název stavby-objektu
2248_Kanalizace a ČOV Čekyně

Projektant
stoka "A-7-2"

STRANA

TABULKA SESTAV ŠACHET

Šachta č.13 Š14

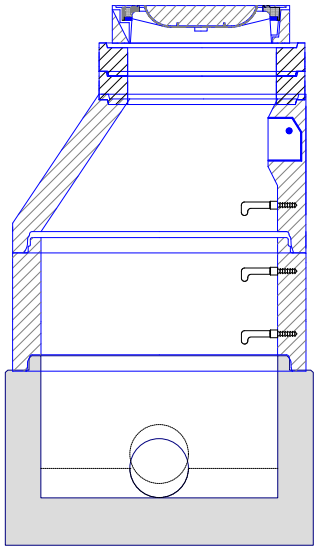

dno TBZ-Q.1 100/60 V max 40	1
skruž TBS-Q.1 100/50	1
kónus TBR-Q.1 100-63/58	1
vyr.prst. TBW-Q.1 63/12	2
poklop D 400 Begu-B-1 D400	1
těsnění pro DN 1000	2
kóta dna	284.20 m
kóta terénu	286.28 m
rozdíl kót	2.08 m
převýšení nad terénem	0.00 m
výška šachty	2.08 m
stavební výška	2.28 m

Šachta č.14 Š15

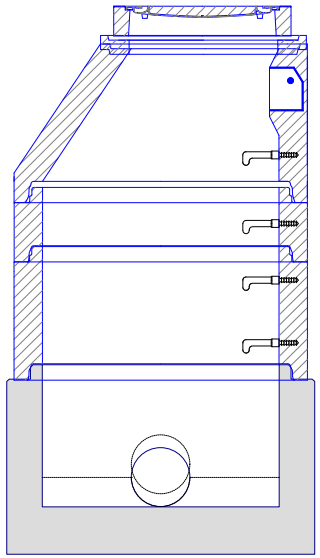

dno TBZ-Q.1 100/60 V max 40	1
skruž TBS-Q.1 100/50	1
skruž TBS-Q.1 100/25	1
kónus TBR-Q.1 100-63/58	1
vyr.prst. TBW-Q.1 63/6	1
poklop B 125 GU-B-1 B125	1
těsnění pro DN 1000	3
kóta dna	285.12 m
kóta terénu	287.20 m
rozdíl kót	2.08 m
převýšení nad terénem	0.05 m
výška šachty	2.12 m
stavební výška	2.32 m

Šachta č.15 Š17

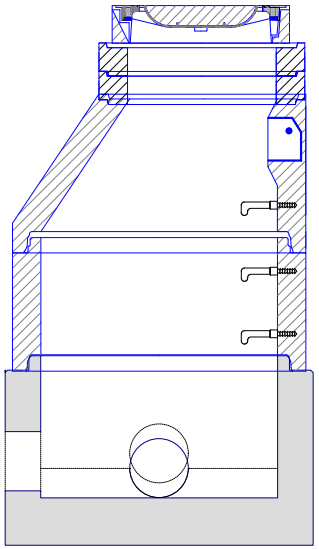

dno TBZ-Q.1 100/60 V max 40	1
skruž TBS-Q.1 100/50	1
kónus TBR-Q.1 100-63/58	1
vyr.prst. TBW-Q.1 63/12	2
poklop D 400 Begu-B-1 D400	1
těsnění pro DN 1000	2
kóta dna	289.09 m
kóta terénu	291.17 m
rozdíl kót	2.08 m
převýšení nad terénem	0.00 m
výška šachty	2.08 m
stavební výška	2.28 m

Šachta č.16 Š18

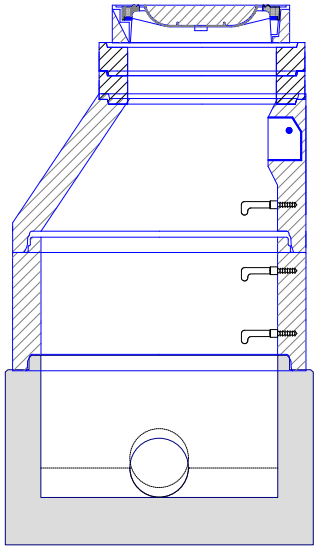

dno TBZ-Q.1 100/60 V max 40	1
skruž TBS-Q.1 100/50	1
kónus TBR-Q.1 100-63/58	1
vyr.prst. TBW-Q.1 63/12	2
poklop D 400 Begu-B-1 D400	1
těsnění pro DN 1000	2
kóta dna	291.36 m
kóta terénu	293.44 m
rozdíl kót	2.08 m
převýšení nad terénem	0.00 m
výška šachty	2.08 m
stavební výška	2.28 m

Šachta č.17 Š19

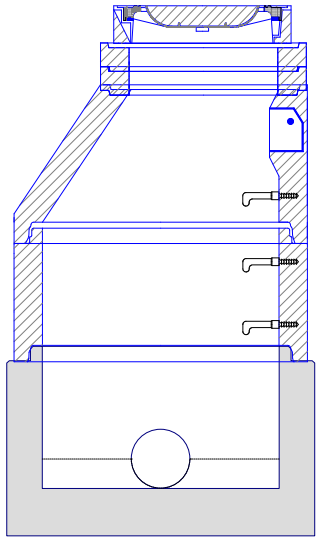

dno TBZ-Q.1 100/60 V max 40	1
skruž TBS-Q.1 100/50	1
kónus TBR-Q.1 100-63/58	1
vyr.prst. TBW-Q.1 63/10	2
poklop D 400 Begu-B-1 D400	1
těsnění pro DN 1000	2
kóta dna	292.03 m
kóta terénu	294.08 m
rozdíl kót	2.05 m
převýšení nad terénem	0.00 m
výška šachty	2.04 m
stavební výška	2.24 m

Pref. kanalizační šachty SWECO Sustainable engineering and design (C) 1996-2013	Název stavby-objektu 2248_Kanalizace a ČOV Čekyně	STRANA
	Projektant stoka "A-7-2"	

TABULKA ŠACHTOVÝCH POKLOPŮ

Poř.	Označení šachty	Třída zatížení	Označení poklopu	Popis poklopu	Úprava kolem poklopu	Výška poklopu [mm]	Počet
1	Š"A-7-2"1	D	D 400 Begu-B-1 D400	bez odvětrání, rám BEGU-R-1, poklop BEGU-B-1 D400	skladba komunikace	160	1
2	Š"A-7-2"3	D	D 400 Begu-B-1 D400	bez odvětrání, rám BEGU-R-1, poklop BEGU-B-1 D400	skladba komunikace	160	1
3	Š"A-7-2"4	D	D 400 Begu-B-1 D400	bez odvětrání, rám BEGU-R-1, poklop BEGU-B-1 D400	skladba komunikace	160	1
4	Š"A-7-2"5	D	D 400 Begu-B-1 D400	bez odvětrání, rám BEGU-R-1, poklop BEGU-B-1 D400	skladba komunikace	160	1
5	Š"A-7-2"6	D	D 400 Begu-B-1 D400	bez odvětrání, rám BEGU-R-1, poklop BEGU-B-1 D400	skladba komunikace	160	1
6	Š"A-7-2"7	D	D 400 Begu-B-1 D400	bez odvětrání, rám BEGU-R-1, poklop BEGU-B-1 D400	skladba komunikace	160	1
7	Š"A-7-2"8	D	D 400 Begu-B-1 D400	bez odvětrání, rám BEGU-R-1, poklop BEGU-B-1 D400	skladba komunikace	160	1
8	Š"A-7-2"9	D	D 400 Begu-B-1 D400	bez odvětrání, rám BEGU-R-1, poklop BEGU-B-1 D400	skladba komunikace	160	1
9	Š10	D	D 400 Begu-B-1 D400	bez odvětrání, rám BEGU-R-1, poklop BEGU-B-1 D400	skladba komunikace	160	1
10	Š11	D	D 400 Begu-B-1 D400	bez odvětrání, rám BEGU-R-1, poklop BEGU-B-1 D400	skladba komunikace	160	1
11	Š12	D	D 400 Begu-B-1 D400	bez odvětrání, rám BEGU-R-1, poklop BEGU-B-1 D400	skladba komunikace	160	1
12	Š13	D	D 400 Begu-B-1 D400	bez odvětrání, rám BEGU-R-1, poklop BEGU-B-1 D400	skladba komunikace	160	1
13	Š14	D	D 400 Begu-B-1 D400	bez odvětrání, rám BEGU-R-1, poklop BEGU-B-1 D400	skladba komunikace	160	1
14	Š15	B	B 125 GU-B-1 B125	s odvětráním, rám BEGU - DIN 4271-R1, poklop GU-B-1 B125	žulová dlažba do betonu	125	1
15	Š17	D	D 400 Begu-B-1 D400	bez odvětrání, rám BEGU-R-1, poklop BEGU-B-1 D400	skladba komunikace	160	1
16	Š18	D	D 400 Begu-B-1 D400	bez odvětrání, rám BEGU-R-1, poklop BEGU-B-1 D400	skladba komunikace	160	1
17	Š19	D	D 400 Begu-B-1 D400	bez odvětrání, rám BEGU-R-1, poklop BEGU-B-1 D400	skladba komunikace	160	1
	Celkem		B 125 GU-B-1 B125				1
			D 400 Begu-B-1 D400				16