TABULKA ŠACHET

Šachtové dílce

Poř.	Označení šachty	Kóta terénu [m n.m.]	Umístění	Kóta poklopu [m n.m.]	Kóta dna vývodu [m n.m.]	Kóta dna [m n.m.]	Výška šachty [m]	Vyrovnávací prstenec pro poklop šachty	Počet	Šachtový kónus zákrytová deska	Počet	Šachtová skruž	Počet	Stupadla	Šachtové dno uložení dna elastomerové těsnění	Počet
1	Š"A-2"2	262.62	vozovka h = 0.0 m	262.61	260.53	260.53	2.08	TBW-Q.1 63/12	2	TBR-Q.1 100-63/58	1	TBS-Q.1 100/50	1	ocel. s PE	TBZ-Q.1 100/60 V max 40	1
															podkladový beton	
2	Š"A-2"3	263.52	vozovka h = 0.0 m	263.52	261.52	261.52	2.00	TBW-Q.1 63/10	1	TBR-Q.1 100-63/58	1	TBS-Q.1 100/50	1	ocel. s PE	TBZ-Q.1 100/60 V max 40	1
								TBW-Q.1 63/6	1						podkladový beton	
3	Š"A-2"4	264.59	vozovka h = 0.0 m	264.59	262.51	262.51	2.08	TBW-Q.1 63/12	2	TBR-Q.1 100-63/58	1	TBS-Q.1 100/50	1	ocel. s PE	TBZ-Q.1 100/60 V max 40	1
															podkladový beton	
4	Š"A-2"5	268.23	vozovka h = 0.0 m	268.22	266.49	266.49	1.73	TBW-Q.1 63/8	1	TBR-Q.1 100-63/58	1	TBS-Q.1 100/25	1	ocel. s PE	TBZ-Q.1 100/60 V max 40	1
								TBW-Q.1 63/6	1						podkladový beton	
5	Š"A-2"6	272.20	vozovka h = 0.0 m	272.19	270.46	270.46	1.73	TBW-Q.1 63/8	1	TBR-Q.1 100-63/58	1	TBS-Q.1 100/25	1	ocel. s PE	TBZ-Q.1 100/60 V max 40	1
								TBW-Q.1 63/6	1						podkladový beton	
6	Š"A-2"7	275.54	vozovka h = 0.0 m	275.53	273.76	273.76	1.77	TBW-Q.1 63/10	1	TBR-Q.1 100-63/58	1	TBS-Q.1 100/25	1	ocel. s PE	TBZ-Q.1 100/60 V max 40	1
								TBW-Q.1 63/8	1						podkladový beton	
7	Š"A-2"8	276.32	terén h = 0.1 m	276.41	274.31	274.31	2.10	TBW-Q.1 63/4	1	TBR-Q.1 100-63/58	1	TBS-Q.1 100/25	1	ocel. s PE	TBZ-Q.1 100/60 V max 40	1
												TBS-Q.1 100/50	1		podkladový beton	
8	Š"A-2"9	276.63	vozovka h = 0.0 m	276.63	274.57	274.57	2.06	TBW-Q.1 63/12	1	TBR-Q.1 100-63/58	1	TBS-Q.1 100/50	1	ocel. s PE	TBZ-Q.1 100/60 V max 40	1
								TBW-Q.1 63/10	1						podkladový beton	
9	Š"A-2"10	279.43	vozovka h = 0.0 m	279.43	277.35	277.35	2.08	TBW-Q.1 63/12	2	TBR-Q.1 100-63/58	1	TBS-Q.1 100/50	1	ocel. s PE	TBZ-Q.1 100/60 V max 40	1
															podkladový beton	
10	Š"A-2"11	280.17	vozovka h = 0.0 m	280.16	278.10	278.10	2.06	TBW-Q.1 63/12	1	TBR-Q.1 100-63/58	1	TBS-Q.1 100/50	1	ocel. s PE	TBZ-Q.1 100/60 V max 40	1
								TBW-Q.1 63/10	1						podkladový beton	
11	Š"A-2"12	281.12	vozovka h = 0.0 m	281.12	279.24	279.24	1.88	TBW-Q.1 63/4	1	TBR-Q.1 100-63/58	1	TBS-Q.1 100/50	1	ocel. s PE	TBZ-Q.1 100/60 V max 40	1
															podkladový beton	
12	Š"A-2"13	282.01	vozovka h = 0.0 m	282.01	279.95	279.95	2.06	TBW-Q.1 63/12	1	TBR-Q.1 100-63/58	1	TBS-Q.1 100/50	1	ocel. s PE	TBZ-Q.1 100/60 V max 40	1
								TBW-Q.1 63/10	1						podkladový beton	
13	Š"A-2"14	283.40	terén h = 0.0 m	283.41	281.57	281.57	1.84	TBW-Q.1 63/8	1	TBR-Q.1 100-63/58	1	TBS-Q.1 100/50	1	ocel. s PE	TBZ-Q.1 100/60 V max 40	1
															podkladový beton	

Pref. kanalizační šachty SWECO Sustainable engineering and design (C) 1996-2013	Název stavby-objektu 2248_Kanalizace a ČOV Čekyně	STRANA
	Projektant stoka "A-2"	

TABULKA ŠACHET — Šachtové dílce

Poř.	Označení šachty	Kóta terénu [m n.m.]	Umístění	Kóta poklopu [m n.m.]	Kóta dna vývodu [m n.m.]	Kóta dna [m n.m.]	Výška šachty [m]	Vyrovnávací prstenec pro poklop šachty	Počet	Šachtový kónus zákrytová deska	Počet	Šachtová skruž	Počet	Stupadla	Šachtové dno uložení dna elastomerové těsnění	Počet
14	Š"A-2"15	285.55	terén h = 0.1 m	285.65	283.72	283.72	1.93	TBW-Q.1 63/12	1	TBR-Q.1 100-63/58	1	TBS-Q.1 100/50	1	ocel. s PE	TBZ-Q.1 100/60 V max 40	1
															podkladový beton	
15	Š"A-2"16	286.52	vozovka h = 0.0 m	286.51	284.70	284.70	1.81	TBW-Q.1 63/12	1	TBR-Q.1 100-63/58	1	TBS-Q.1 100/25	1	ocel. s PE	TBZ-Q.1 100/60 V max 40	1
								TBW-Q.1 63/10	1						podkladový beton	
16	Š"A-2"17	288.46	vozovka h = 0.0 m	288.45	286.39	286.39	2.06	TBW-Q.1 63/12	1	TBR-Q.1 100-63/58	1	TBS-Q.1 100/50	1	ocel. s PE	TBZ-Q.1 100/60 V max 40	1
								TBW-Q.1 63/10	1						podkladový beton	
17	Š"A-2"18	289.80	vozovka h = 0.0 m	289.79	287.89	287.89	1.90	TBW-Q.1 63/6	1	TBR-Q.1 100-63/58	1	TBS-Q.1 100/50	1	ocel. s PE	TBZ-Q.1 100/60 V max 40	1
															podkladový beton	
18	Š"A-2"19	290.50	vozovka h = 0.0 m	290.50	288.44	288.44	2.06	TBW-Q.1 63/12	1	TBR-Q.1 100-63/58	1	TBS-Q.1 100/50	1	ocel. s PE	TBZ-Q.1 100/60 V max 40	1
								TBW-Q.1 63/10	1						podkladový beton	
19	Š"A-2"20	292.57	vozovka h = 0.0 m	292.56	290.52	290.52	2.04	TBW-Q.1 63/10	2	TBR-Q.1 100-63/58	1	TBS-Q.1 100/50	1	ocel. s PE	TBZ-Q.1 100/60 V max 40	1
															podkladový beton	
	Celkem							TBW-Q.1 63/12	13	TBR-Q.1 100-63/58	19	TBS-Q.1 100/25	5		TBZ-Q.1 100/60 V max 40	19
								TBW-Q.1 63/10	10			TBS-Q.1 100/50	15			
								TBW-Q.1 63/8	4							
								TBW-Q.1 63/6	4							
								TBW-Q.1 63/4	2							

TABULKA ŠACHTOVÝCH DEN

Poř.	Označení šachty	Schémat. značka	Označení dna	Vývod		Hlavní přívod		1.vedlejší přívod		2.vedlejší přívod		3.vedlejší přívod		4.vedlejší přívod	
1	Š"A-2"2		TBZ-Q.1 100/60 V max 40	DN (mm)	250	DN (mm)	250	DN (mm)		DN (mm)		DN (mm)		DN (mm)	
			stupadla: ocel. s PE	Materiál	PP hladké	Úhel ß	199	Úhel ß		Úhel ß		Úhel ß		Úhel ß	
			žlab: beton s nát.	dh[mm]	0	dh[mm]	66	dh[mm]		dh[mm]		dh[mm]		dh[mm]	
			kyneta: 1/2 DN	sklon [‰]	70.2	Materiál	PP hladké	Materiál		Materiál		Materiál		Materiál	
			nástupnice: beton s nát.			sklon [‰]	61.6	sklon [‰]		sklon [‰]		sklon [‰]		sklon [‰]	
			dno kynety: bez kynety, bez žlabu												
2	Š"A-2"3		TBZ-Q.1 100/60 V max 40	DN (mm)	250	DN (mm)	250	DN (mm)		DN (mm)		DN (mm)		DN (mm)	
			stupadla: ocel. s PE	Materiál	PP hladké	Úhel ß	197	Úhel ß		Úhel ß		Úhel ß		Úhel ß	
			žlab: beton s nát.	dh[mm]	0	dh[mm]	62	dh[mm]		dh[mm]		dh[mm]		dh[mm]	
			kyneta: 1/2 DN	sklon [‰]	61.6	Materiál	PP hladké	Materiál		Materiál		Materiál		Materiál	
			nástupnice: beton s nát.			sklon [‰]	61.6	sklon [‰]		sklon [‰]		sklon [‰]		sklon [‰]	
			dno kynety: bez kynety, bez žlabu												
3	Š"A-2"4		TBZ-Q.1 100/60 V max 40	DN (mm)	250	DN (mm)	250	DN (mm)		DN (mm)		DN (mm)		DN (mm)	
			stupadla: ocel. s PE	Materiál	PP hladké	Úhel ß	192	Úhel ß		Úhel ß		Úhel ß		Úhel ß	
			žlab: beton s nát.	dh[mm]	0	dh[mm]	71	dh[mm]		dh[mm]		dh[mm]		dh[mm]	
			kyneta: 1/2 DN	sklon [‰]	61.6	Materiál	PP hladké	Materiál		Materiál		Materiál		Materiál	
			nástupnice: beton s nát.			sklon [‰]	79.8	sklon [‰]		sklon [‰]		sklon [‰]		sklon [‰]	
			dno kynety: bez kynety, bez žlabu												
4	Š"A-2"5		TBZ-Q.1 100/60 V max 40	DN (mm)	250	DN (mm)	250	DN (mm)		DN (mm)		DN (mm)		DN (mm)	
			stupadla: ocel. s PE	Materiál	PP hladké	Úhel ß	192	Úhel ß		Úhel ß		Úhel ß		Úhel ß	
			žlab: beton s nát.	dh[mm]	0	dh[mm]	80	dh[mm]		dh[mm]		dh[mm]		dh[mm]	
			kyneta: 1/2 DN	sklon [‰]	79.8	Materiál	PP hladké	Materiál		Materiál		Materiál		Materiál	
			nástupnice: beton s nát.			sklon [‰]	79.4	sklon [‰]		sklon [‰]		sklon [‰]		sklon [‰]	
			dno kynety: bez kynety, bez žlabu												
5	Š"A-2"6		TBZ-Q.1 100/60 V max 40	DN (mm)	250	DN (mm)	250	DN (mm)		DN (mm)		DN (mm)		DN (mm)	
			stupadla: ocel. s PE	Materiál	PP hladké	Úhel ß	184	Úhel ß		Úhel ß		Úhel ß		Úhel ß	
			žlab: beton s nát.	dh[mm]	0	dh[mm]	73	dh[mm]		dh[mm]		dh[mm]		dh[mm]	
			kyneta: 1/2 DN	sklon [‰]	79.4	Materiál	PP hladké	Materiál		Materiál		Materiál		Materiál	
			nástupnice: beton s nát.			sklon [‰]	65.8	sklon [‰]		sklon [‰]		sklon [‰]		sklon [‰]	
			dno kynety: bez kynety, bez žlabu												
6	Š"A-2"7		TBZ-Q.1 100/60 V max 40	DN (mm)	250	DN (mm)	250	DN (mm)		DN (mm)		DN (mm)		DN (mm)	
			stupadla: ocel. s PE	Materiál	PP hladké	Úhel ß	185	Úhel ß		Úhel ß		Úhel ß		Úhel ß	
			žlab: beton s nát.	dh[mm]	0	dh[mm]	47	dh[mm]		dh[mm]		dh[mm]		dh[mm]	
			kyneta: 1/2 DN	sklon [‰]	65.8	Materiál	PP hladké	Materiál		Materiál		Materiál		Materiál	
			nástupnice: beton s nát.			sklon [‰]	28.2	sklon [‰]		sklon [‰]		sklon [‰]		sklon [‰]	
			dno kynety: bez kynety, bez žlabu												
7	Š"A-2"8		TBZ-Q.1 100/60 V max 40	DN (mm)	250	DN (mm)	250	DN (mm)		DN (mm)		DN (mm)		DN (mm)	
			stupadla: ocel. s PE	Materiál	PP hladké	Úhel ß	95	Úhel ß		Úhel ß		Úhel ß		Úhel ß	
			žlab: beton s nát.	dh[mm]	0	dh[mm]	28	dh[mm]		dh[mm]		dh[mm]		dh[mm]	
			kyneta: 1/2 DN	sklon [‰]	28.2	Materiál	PP hladké	Materiál		Materiál		Materiál		Materiál	
			nástupnice: beton s nát.			sklon [‰]	28.2	sklon [‰]		sklon [‰]		sklon [‰]		sklon [‰]	
			dno kynety: bez kynety, bez žlabu												
8	Š"A-2"9		TBZ-Q.1 100/60 V max 40	DN (mm)	250	DN (mm)	250	DN (mm)		DN (mm)		DN (mm)		DN (mm)	
			stupadla: ocel. s PE	Materiál	PP hladké	Úhel ß	93	Úhel ß		Úhel ß		Úhel ß		Úhel ß	
			žlab: beton s nát.	dh[mm]	0	dh[mm]	39	dh[mm]		dh[mm]		dh[mm]		dh[mm]	
			kyneta: 1/2 DN	sklon [‰]	28.2	Materiál	PP hladké	Materiál		Materiál		Materiál		Materiál	
			nástupnice: beton s nát.			sklon [‰]	50.9	sklon [‰]		sklon [‰]		sklon [‰]		sklon [‰]	
			dno kynety: bez kynety, bez žlabu												

Pref. kanalizační šachty	Název stavby-objektu	STRANA
SWECO Sustainable engineering and design (C) 1996-2013	2248_Kanalizace a ČOV Čekyně	
	Projektant stoka "A-2"	

TABULKA ŠACHTOVÝCH DEN

Poř.	Označení šachty	Schémat. značka	Označení dna	Vývod		Hlavní přívod		1.vedlejší přívod		2.vedlejší přívod		3.vedlejší přívod		4.vedlejší přívod	
9	Š"A-2"10		TBZ-Q.1 100/60 V max 40	DN (mm)	250	DN (mm)	250	DN (mm)		DN (mm)		DN (mm)		DN (mm)	
			stupadla: ocel. s PE	Materiál	PP hladké	Úhel ß	176	Úhel ß		Úhel ß		Úhel ß		Úhel ß	
			žlab: beton s nát.	dh[mm]	0	dh[mm]	42	dh[mm]		dh[mm]		dh[mm]		dh[mm]	
			kyneta: 1/2 DN	sklon [‰]	50.9	Materiál	PP hladké	Materiál		Materiál		Materiál		Materiál	
			nástupnice: beton s nát.			sklon [‰]	33.6	sklon [‰]		sklon [‰]		sklon [‰]		sklon [‰]	
			dno kynety: bez kynety, bez žlabu												
10	Š"A-2"11		TBZ-Q.1 100/60 V max 40	DN (mm)	250	DN (mm)	250	DN (mm)		DN (mm)		DN (mm)		DN (mm)	
			stupadla: ocel. s PE	Materiál	PP hladké	Úhel ß	171	Úhel ß		Úhel ß		Úhel ß		Úhel ß	
			žlab: beton s nát.	dh[mm]	0	dh[mm]	28	dh[mm]		dh[mm]		dh[mm]		dh[mm]	
			kyneta: 1/2 DN	sklon [‰]	33.6	Materiál	PP hladké	Materiál		Materiál		Materiál		Materiál	
			nástupnice: beton s nát.			sklon [‰]	22.7	sklon [‰]		sklon [‰]		sklon [‰]		sklon [‰]	
			dno kynety: bez kynety, bez žlabu												
11	Š"A-2"12		TBZ-Q.1 100/60 V max 40	DN (mm)	250	DN (mm)	250	DN (mm)	250	DN (mm)		DN (mm)		DN (mm)	
			stupadla: ocel. s PE	Materiál	PP hladké	Úhel ß	182	Úhel ß	262	Úhel ß		Úhel ß		Úhel ß	
			žlab: beton s nát.	dh[mm]	0	dh[mm]	22	dh[mm]	38	dh[mm]		dh[mm]		dh[mm]	
			kyneta: 1/2 DN	sklon [‰]	22.7	Materiál	PP hladké	Materiál	PP hladké	Materiál		Materiál		Materiál	
			nástupnice: beton s nát.			sklon [‰]	22.7	sklon [‰]	76.4	sklon [‰]		sklon [‰]		sklon [‰]	
			dno kynety: bez kynety, bez žlabu												
12	Š"A-2"13		TBZ-Q.1 100/60 V max 40	DN (mm)	250	DN (mm)	250	DN (mm)		DN (mm)		DN (mm)		DN (mm)	
			stupadla: ocel. s PE	Materiál	PP hladké	Úhel ß	247	Úhel ß		Úhel ß		Úhel ß		Úhel ß	
			žlab: beton s nát.	dh[mm]	0	dh[mm]	38	dh[mm]		dh[mm]		dh[mm]		dh[mm]	
			kyneta: 1/2 DN	sklon [‰]	22.7	Materiál	PP hladké	Materiál		Materiál		Materiál		Materiál	
			nástupnice: beton s nát.			sklon [‰]	54.7	sklon [‰]		sklon [‰]		sklon [‰]		sklon [‰]	
			dno kynety: bez kynety, bez žlabu												
13	Š"A-2"14		TBZ-Q.1 100/60 V max 40	DN (mm)	250	DN (mm)	250	DN (mm)		DN (mm)		DN (mm)		DN (mm)	
			stupadla: ocel. s PE	Materiál	PP hladké	Úhel ß	208	Úhel ß		Úhel ß		Úhel ß		Úhel ß	
			žlab: beton s nát.	dh[mm]	0	dh[mm]	54	dh[mm]		dh[mm]		dh[mm]		dh[mm]	
			kyneta: 1/2 DN	sklon [‰]	54.7	Materiál	PP hladké	Materiál		Materiál		Materiál		Materiál	
			nástupnice: beton s nát.			sklon [‰]	55.1	sklon [‰]		sklon [‰]		sklon [‰]		sklon [‰]	
			dno kynety: bez kynety, bez žlabu												
14	Š"A-2"15		TBZ-Q.1 100/60 V max 40	DN (mm)	250	DN (mm)	250	DN (mm)		DN (mm)		DN (mm)		DN (mm)	
			stupadla: ocel. s PE	Materiál	PP hladké	Úhel ß	163	Úhel ß		Úhel ß		Úhel ß		Úhel ß	
			žlab: beton s nát.	dh[mm]	0	dh[mm]	45	dh[mm]		dh[mm]		dh[mm]		dh[mm]	
			kyneta: 1/2 DN	sklon [‰]	55.1	Materiál	PP hladké	Materiál		Materiál		Materiál		Materiál	
			nástupnice: beton s nát.			sklon [‰]	36.6	sklon [‰]		sklon [‰]		sklon [‰]		sklon [‰]	
			dno kynety: bez kynety, bez žlabu												
15	Š"A-2"16		TBZ-Q.1 100/60 V max 40	DN (mm)	250	DN (mm)	250	DN (mm)		DN (mm)		DN (mm)		DN (mm)	
			stupadla: ocel. s PE	Materiál	PP hladké	Úhel ß	112	Úhel ß		Úhel ß		Úhel ß		Úhel ß	
			žlab: beton s nát.	dh[mm]	0	dh[mm]	35	dh[mm]		dh[mm]		dh[mm]		dh[mm]	
			kyneta: 1/2 DN	sklon [‰]	36.6	Materiál	PP hladké	Materiál		Materiál		Materiál		Materiál	
			nástupnice: beton s nát.			sklon [‰]	34.5	sklon [‰]		sklon [‰]		sklon [‰]		sklon [‰]	
			dno kynety: bez kynety, bez žlabu												
16	Š"A-2"17		TBZ-Q.1 100/60 V max 40	DN (mm)	250	DN (mm)	250	DN (mm)		DN (mm)		DN (mm)		DN (mm)	
			stupadla: ocel. s PE	Materiál	PP hladké	Úhel ß	153	Úhel ß		Úhel ß		Úhel ß		Úhel ß	
			žlab: beton s nát.	dh[mm]	0	dh[mm]	32	dh[mm]		dh[mm]		dh[mm]		dh[mm]	
			kyneta: 1/2 DN	sklon [‰]	34.5	Materiál	PP hladké	Materiál		Materiál		Materiál		Materiál	
			nástupnice: beton s nát.			sklon [‰]	29.8	sklon [‰]		sklon [‰]		sklon [‰]		sklon [‰]	
			dno kynety: bez kynety, bez žlabu												

Pref. kanalizační šachty SWECO Sustainable engineering and design (C) 1996-2013	Název stavby-objektu 2248_Kanalizace a ČOV Čekyně Projektant stoka "A-2"	STRANA

TABULKA ŠACHTOVÝCH DEN

Poř.	Označení šachty	Schémat. značka	Označení dna	Vývod		Hlavní přívod		1.vedlejší přívod		2.vedlejší přívod		3.vedlejší přívod		4.vedlejší přívod	
17	Š"A-2"18		TBZ-Q.1 100/60 V max 40	DN (mm)	250	DN (mm)	250	DN (mm)		DN (mm)		DN (mm)		DN (mm)	
			stupadla: ocel. s PE	Materiál	PP hladké	Úhel ß	186	Úhel ß		Úhel ß		Úhel ß		Úhel ß	
			žlab: beton s nát.	dh[mm]	0	dh[mm]	27	dh[mm]		dh[mm]		dh[mm]		dh[mm]	
			kyneta: 1/2 DN	sklon [‰]	29.8	Materiál	PP hladké	Materiál		Materiál		Materiál		Materiál	
			nástupnice: beton s nát.			sklon [‰]	23.9	sklon [‰]		sklon [‰]		sklon [‰]		sklon [‰]	
			dno kynety: bez kynety, bez žlabu												
18	Š"A-2"19		TBZ-Q.1 100/60 V max 40	DN (mm)	250	DN (mm)	250	DN (mm)		DN (mm)		DN (mm)		DN (mm)	
			stupadla: ocel. s PE	Materiál	PP hladké	Úhel ß	199	Úhel ß		Úhel ß		Úhel ß		Úhel ß	
			žlab: beton s nát.	dh[mm]	0	dh[mm]	35	dh[mm]		dh[mm]		dh[mm]		dh[mm]	
			kyneta: 1/2 DN	sklon [‰]	23.9	Materiál	PP hladké	Materiál		Materiál		Materiál		Materiál	
			nástupnice: beton s nát.			sklon [‰]	46.5	sklon [‰]		sklon [‰]		sklon [‰]		sklon [‰]	
			dno kynety: bez kynety, bez žlabu												
19	Š"A-2"20		TBZ-Q.1 100/60 V max 40	DN (mm)	250	DN (mm)	150	DN (mm)		DN (mm)		DN (mm)		DN (mm)	
			stupadla: ocel. s PE	Materiál	PP hladké	Úhel ß	175	Úhel ß		Úhel ß		Úhel ß		Úhel ß	
			žlab: beton s nát.	dh[mm]	0	dh[mm]	20	dh[mm]		dh[mm]		dh[mm]		dh[mm]	
			kyneta: 1/2 DN	sklon [‰]	46.5	Materiál	PP hladké	Materiál		Materiál		Materiál		Materiál	
			nástupnice: beton s nát.			sklon [‰]	20.0	sklon [‰]		sklon [‰]		sklon [‰]		sklon [‰]	
			dno kynety: bez kynety, bez žlabu												

TABULKA SESTAV ŠACHET

Šachta č.1 Š"A-2"2

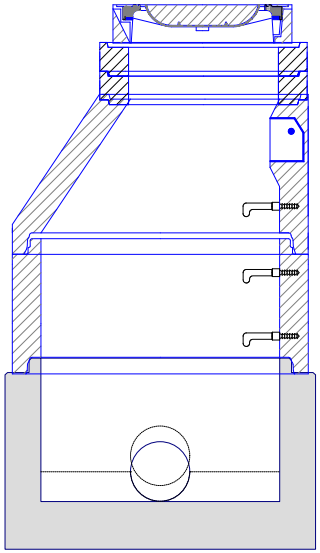

dno TBZ-Q.1 100/60 V max 40	1
skruž TBS-Q.1 100/50	1
kónus TBR-Q.1 100-63/58	1
vyr.prst. TBW-Q.1 63/12	2
poklop D 400 Begu-B-1 D400	1
těsnění pro DN 1000	2
kóta dna	260.53 m
kóta terénu	262.62 m
rozdíl kót	2.09 m
převýšení nad terénem	0.00 m
výška šachty	2.08 m
stavební výška	2.28 m

Šachta č.2 Š"A-2"3

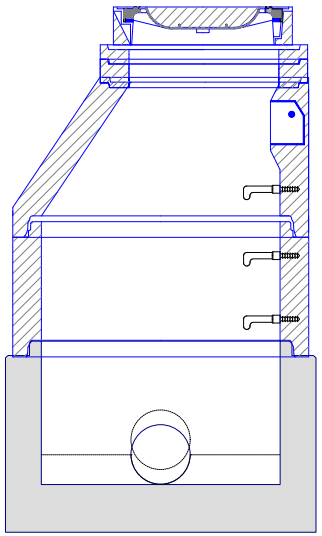

dno TBZ-Q.1 100/60 V max 40	1
skruž TBS-Q.1 100/50	1
kónus TBR-Q.1 100-63/58	1
vyr.prst. TBW-Q.1 63/10	1
vyr.prst. TBW-Q.1 63/6	1
poklop D 400 Begu-B-1 D400	1
těsnění pro DN 1000	2
kóta dna	261.52 m
kóta terénu	263.52 m
rozdíl kót	2.00 m
převýšení nad terénem	0.00 m
výška šachty	2.00 m
stavební výška	2.20 m

Šachta č.3 Š"A-2"4

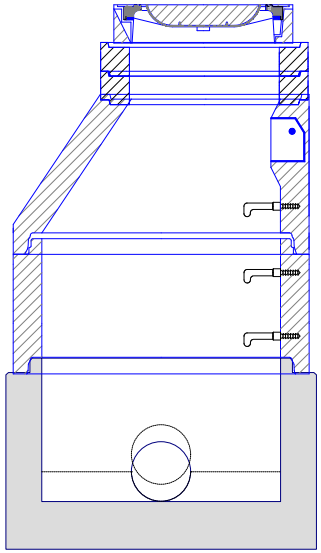

dno TBZ-Q.1 100/60 V max 40	1
skruž TBS-Q.1 100/50	1
kónus TBR-Q.1 100-63/58	1
vyr.prst. TBW-Q.1 63/12	2
poklop D 400 Begu-B-1 D400	1
těsnění pro DN 1000	2
kóta dna	262.51 m
kóta terénu	264.59 m
rozdíl kót	2.08 m
převýšení nad terénem	0.00 m
výška šachty	2.08 m
stavební výška	2.28 m

Šachta č.4 Š"A-2"5

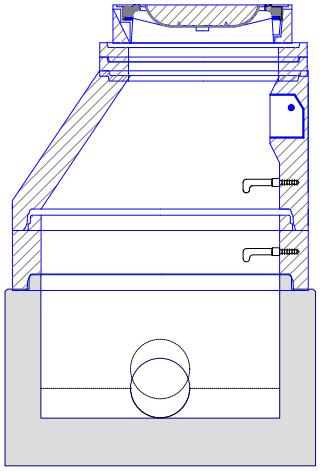

dno TBZ-Q.1 100/60 V max 40	1
skruž TBS-Q.1 100/25	1
kónus TBR-Q.1 100-63/58	1
vyr.prst. TBW-Q.1 63/8	1
vyr.prst. TBW-Q.1 63/6	1
poklop D 400 Begu-B-1 D400	1
těsnění pro DN 1000	2
kóta dna	266.49 m
kóta terénu	268.23 m
rozdíl kót	1.74 m
převýšení nad terénem	0.00 m
výška šachty	1.73 m
stavební výška	1.93 m

Šachta č.5 Š"A-2"6

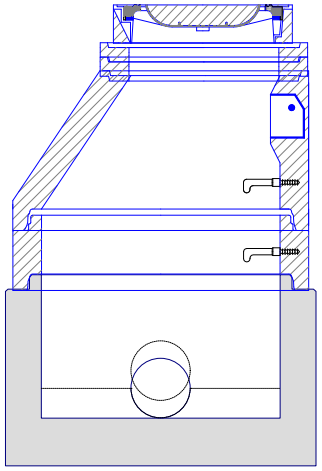

dno TBZ-Q.1 100/60 V max 40	1
skruž TBS-Q.1 100/25	1
kónus TBR-Q.1 100-63/58	1
vyr.prst. TBW-Q.1 63/8	1
vyr.prst. TBW-Q.1 63/6	1
poklop D 400 Begu-B-1 D400	1
těsnění pro DN 1000	2
kóta dna	270.46 m
kóta terénu	272.20 m
rozdíl kót	1.74 m
převýšení nad terénem	0.00 m
výška šachty	1.73 m
stavební výška	1.93 m

Šachta č.6 Š"A-2"7

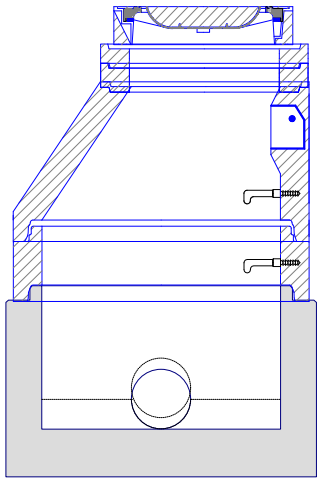

dno TBZ-Q.1 100/60 V max 40	1
skruž TBS-Q.1 100/25	1
kónus TBR-Q.1 100-63/58	1
vyr.prst. TBW-Q.1 63/10	1
vyr.prst. TBW-Q.1 63/8	1
poklop D 400 Begu-B-1 D400	1
těsnění pro DN 1000	2
kóta dna	273.76 m
kóta terénu	275.54 m
rozdíl kót	1.78 m
převýšení nad terénem	0.00 m
výška šachty	1.77 m
stavební výška	1.97 m

(C) 1996-2013

Název stavby-objektu
2248_Kanalizace a ČOV Čekyně

Projektant
stoka "A-2"

STRANA

TABULKA SESTAV ŠACHET

Šachta č.7 Š"A-2"8

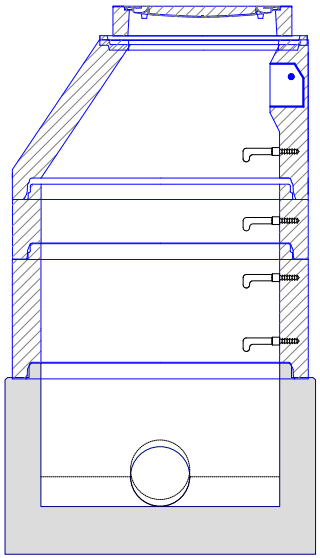

dno TBZ-Q.1 100/60 V max 40	1
skruž TBS-Q.1 100/50	1
skruž TBS-Q.1 100/25	1
kónus TBR-Q.1 100-63/58	1
vyr.prst. TBW-Q.1 63/4	1
poklop B 125 GU-B-1 B125	1
těsnění pro DN 1000	3
kóta dna	274.31 m
kóta terénu	276.32 m
rozdíl kót	2.01 m
převýšení nad terénem	0.10 m
výška šachty	2.10 m
stavební výška	2.30 m

Šachta č.8 Š"A-2"9

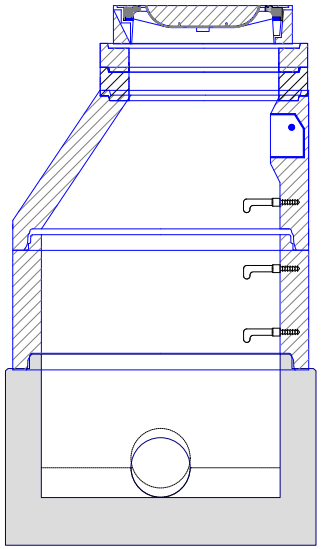

dno TBZ-Q.1 100/60 V max 40	1
skruž TBS-Q.1 100/50	1
kónus TBR-Q.1 100-63/58	1
vyr.prst. TBW-Q.1 63/12	1
vyr.prst. TBW-Q.1 63/10	1
poklop D 400 Begu-B-1 D400	1
těsnění pro DN 1000	2
kóta dna	274.57 m
kóta terénu	276.63 m
rozdíl kót	2.06 m
převýšení nad terénem	0.00 m
výška šachty	2.06 m
stavební výška	2.26 m

Šachta č.9 Š"A-2"10

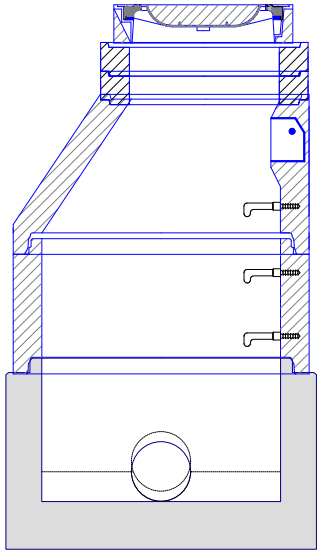

dno TBZ-Q.1 100/60 V max 40	1
skruž TBS-Q.1 100/50	1
kónus TBR-Q.1 100-63/58	1
vyr.prst. TBW-Q.1 63/12	2
poklop D 400 Begu-B-1 D400	1
těsnění pro DN 1000	2
kóta dna	277.35 m
kóta terénu	279.43 m
rozdíl kót	2.08 m
převýšení nad terénem	0.00 m
výška šachty	2.08 m
stavební výška	2.28 m

Šachta č.10 Š"A-2"11

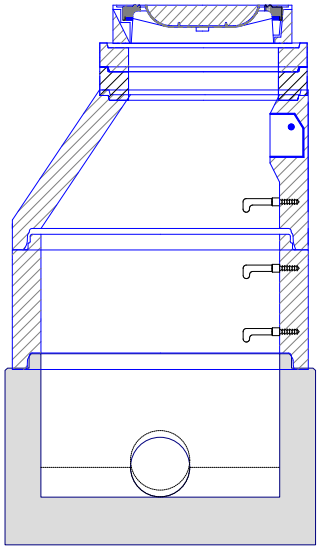

dno TBZ-Q.1 100/60 V max 40	1
skruž TBS-Q.1 100/50	1
kónus TBR-Q.1 100-63/58	1
vyr.prst. TBW-Q.1 63/12	1
vyr.prst. TBW-Q.1 63/10	1
poklop D 400 Begu-B-1 D400	1
těsnění pro DN 1000	2
kóta dna	278.10 m
kóta terénu	280.17 m
rozdíl kót	2.07 m
převýšení nad terénem	0.00 m
výška šachty	2.06 m
stavební výška	2.26 m

Šachta č.11 Š"A-2"12

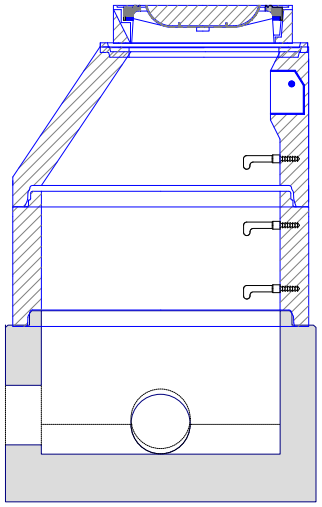

dno TBZ-Q.1 100/60 V max 40	1
skruž TBS-Q.1 100/50	1
kónus TBR-Q.1 100-63/58	1
vyr.prst. TBW-Q.1 63/4	1
poklop D 400 Begu-B-1 D400	1
těsnění pro DN 1000	2
kóta dna	279.24 m
kóta terénu	281.12 m
rozdíl kót	1.88 m
převýšení nad terénem	0.00 m
výška šachty	1.88 m
stavební výška	2.08 m

Šachta č.12 Š"A-2"13

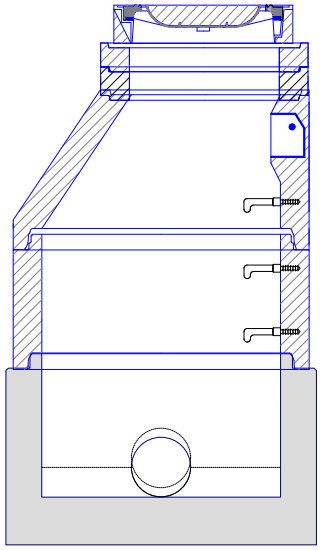

dno TBZ-Q.1 100/60 V max 40	1
skruž TBS-Q.1 100/50	1
kónus TBR-Q.1 100-63/58	1
vyr.prst. TBW-Q.1 63/12	1
vyr.prst. TBW-Q.1 63/10	1
poklop D 400 Begu-B-1 D400	1
těsnění pro DN 1000	2
kóta dna	279.95 m
kóta terénu	282.01 m
rozdíl kót	2.06 m
převýšení nad terénem	0.00 m
výška šachty	2.06 m
stavební výška	2.26 m

(C) 1996-2013

Název stavby-objektu
2248_Kanalizace a ČOV Čekyně

Projektant
stoka "A-2"

STRANA

TABULKA SESTAV ŠACHET

Šachta č.13 Š"A-2"14

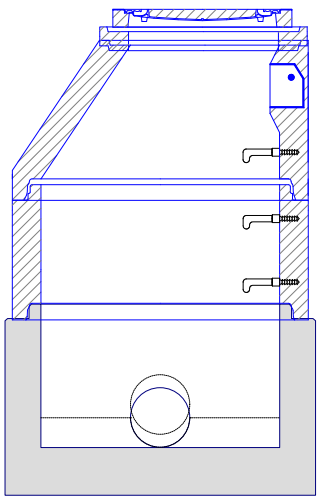

dno TBZ-Q.1 100/60 V max 40	1
skruž TBS-Q.1 100/50	1
kónus TBR-Q.1 100-63/58	1
vyr.prst. TBW-Q.1 63/8	1
poklop A 15 Begu - PARK	1
těsnění pro DN 1000	2
kóta dna	281.57 m
kóta terénu	283.40 m
rozdíl kót	1.83 m
převýšení nad terénem	0.01 m
výška šachty	1.84 m
stavební výška	2.04 m

Šachta č.14 Š"A-2"15

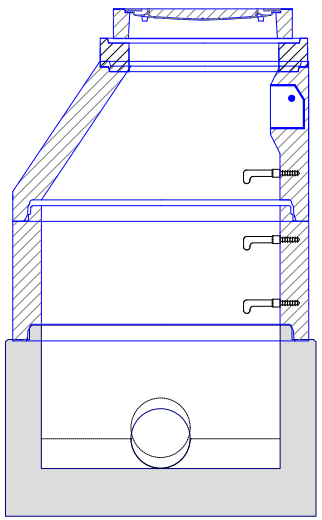

dno TBZ-Q.1 100/60 V max 40	1
skruž TBS-Q.1 100/50	1
kónus TBR-Q.1 100-63/58	1
vyr.prst. TBW-Q.1 63/12	1
poklop B 125 GU-B-1 B125	1
těsnění pro DN 1000	2
kóta dna	283.72 m
kóta terénu	285.55 m
rozdíl kót	1.83 m
převýšení nad terénem	0.10 m
výška šachty	1.93 m
stavební výška	2.13 m

Šachta č.15 Š"A-2"16

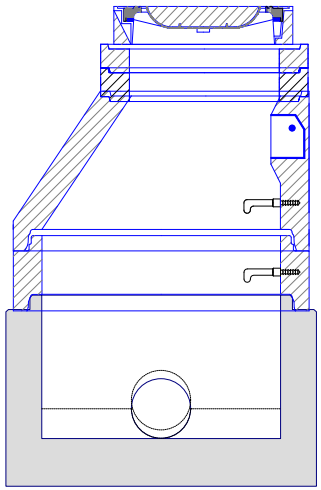

dno TBZ-Q.1 100/60 V max 40	1
skruž TBS-Q.1 100/25	1
kónus TBR-Q.1 100-63/58	1
vyr.prst. TBW-Q.1 63/12	1
vyr.prst. TBW-Q.1 63/10	1
poklop D 400 Begu-B-1 D400	1
těsnění pro DN 1000	2
kóta dna	284.70 m
kóta terénu	286.52 m
rozdíl kót	1.82 m
převýšení nad terénem	0.00 m
výška šachty	1.81 m
stavební výška	2.01 m

Šachta č.16 Š"A-2"17

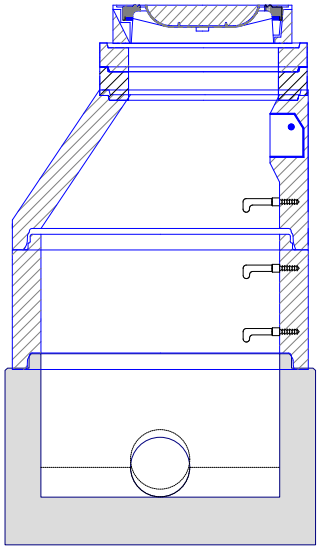

dno TBZ-Q.1 100/60 V max 40	1
skruž TBS-Q.1 100/50	1
kónus TBR-Q.1 100-63/58	1
vyr.prst. TBW-Q.1 63/12	1
vyr.prst. TBW-Q.1 63/10	1
poklop D 400 Begu-B-1 D400	1
těsnění pro DN 1000	2
kóta dna	286.39 m
kóta terénu	288.46 m
rozdíl kót	2.07 m
převýšení nad terénem	0.00 m
výška šachty	2.06 m
stavební výška	2.26 m

Šachta č.17 Š"A-2"18

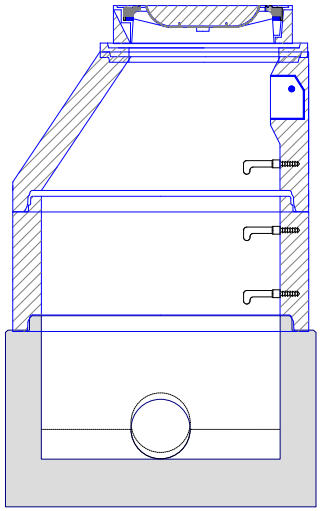

dno TBZ-Q.1 100/60 V max 40	1
skruž TBS-Q.1 100/50	1
kónus TBR-Q.1 100-63/58	1
vyr.prst. TBW-Q.1 63/6	1
poklop D 400 Begu-B-1 D400	1
těsnění pro DN 1000	2
kóta dna	287.89 m
kóta terénu	289.80 m
rozdíl kót	1.91 m
převýšení nad terénem	0.00 m
výška šachty	1.90 m
stavební výška	2.10 m

Šachta č.18 Š"A-2"19

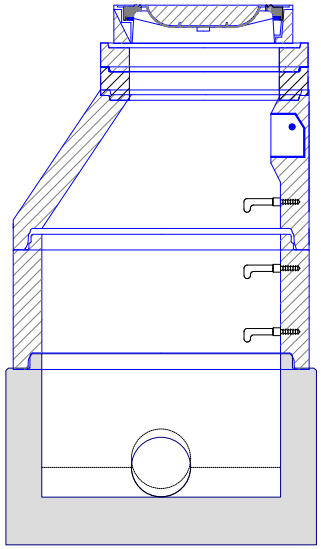

dno TBZ-Q.1 100/60 V max 40	1
skruž TBS-Q.1 100/50	1
kónus TBR-Q.1 100-63/58	1
vyr.prst. TBW-Q.1 63/12	1
vyr.prst. TBW-Q.1 63/10	1
poklop D 400 Begu-B-1 D400	1
těsnění pro DN 1000	2
kóta dna	288.44 m
kóta terénu	290.50 m
rozdíl kót	2.06 m
převýšení nad terénem	0.00 m
výška šachty	2.06 m
stavební výška	2.26 m

(C) 1996-2013

Název stavby-objektu
2248_Kanalizace a ČOV Čekyně

Projektant
stoka "A-2"

STRANA

TABULKA SESTAV ŠACHET

Šachta č.19 Š"A-2"20

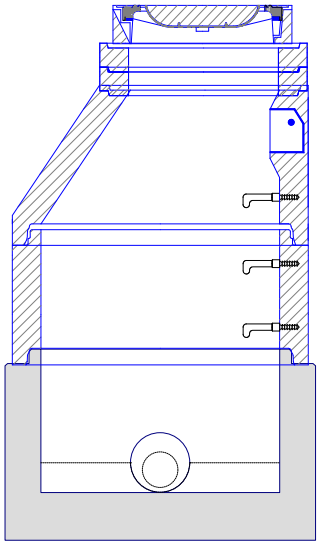

dno TBZ-Q.1 100/60 V max 40	1
skruž TBS-Q.1 100/50	1
kónus TBR-Q.1 100-63/58	1
vyr.prst. TBW-Q.1 63/10	2
poklop D 400 Begu-B-1 D400	1
těsnění pro DN 1000	2
kóta dna	290.52 m
kóta terénu	292.57 m
rozdíl kót	2.05 m
převýšení nad terénem	0.00 m
výška šachty	2.04 m
stavební výška	2.24 m

(C) 1996-2013

Název stavby-objektu
2248_Kanalizace a ČOV Čekyně

Projektant
stoka "A-2"

STRANA

TABULKA ŠACHTOVÝCH POKLOPŮ

Poř.	Označení šachty	Třída zatížení	Označení poklopu	Popis poklopu	Úprava kolem poklopu	Výška poklopu [mm]	Počet
1	Š"A-2"2	D	D 400 Begu-B-1 D400	bez odvětrání, rám BEGU-R-1, poklop BEGU-B-1 D400	skladba komunikace	160	1
2	Š"A-2"3	D	D 400 Begu-B-1 D400	bez odvětrání, rám BEGU-R-1, poklop BEGU-B-1 D400	skladba komunikace	160	1
3	Š"A-2"4	D	D 400 Begu-B-1 D400	bez odvětrání, rám BEGU-R-1, poklop BEGU-B-1 D400	skladba komunikace	160	1
4	Š"A-2"5	D	D 400 Begu-B-1 D400	bez odvětrání, rám BEGU-R-1, poklop BEGU-B-1 D400	skladba komunikace	160	1
5	Š"A-2"6	D	D 400 Begu-B-1 D400	bez odvětrání, rám BEGU-R-1, poklop BEGU-B-1 D400	skladba komunikace	160	1
6	Š"A-2"7	D	D 400 Begu-B-1 D400	bez odvětrání, rám BEGU-R-1, poklop BEGU-B-1 D400	skladba komunikace	160	1
7	Š"A-2"8	B	B 125 GU-B-1 B125	s odvětráním, rám BEGU - DIN 4271-R1, poklop GU-B-1 B125	žulová dlažba do betonu	125	1
8	Š"A-2"9	D	D 400 Begu-B-1 D400	bez odvětrání, rám BEGU-R-1, poklop BEGU-B-1 D400	skladba komunikace	160	1
9	Š"A-2"10	D	D 400 Begu-B-1 D400	bez odvětrání, rám BEGU-R-1, poklop BEGU-B-1 D400	skladba komunikace	160	1
10	Š"A-2"11	D	D 400 Begu-B-1 D400	bez odvětrání, rám BEGU-R-1, poklop BEGU-B-1 D400	skladba komunikace	160	1
11	Š"A-2"12	D	D 400 Begu-B-1 D400	bez odvětrání, rám BEGU-R-1, poklop BEGU-B-1 D400	skladba komunikace	160	1
12	Š"A-2"13	D	D 400 Begu-B-1 D400	bez odvětrání, rám BEGU-R-1, poklop BEGU-B-1 D400	skladba komunikace	160	1
13	Š"A-2"14	A	A 15 Begu - PARK	bez odvětrání, rám BEGU - park, poklop BEGU - park	ohumusování a osetí	75	1
14	Š"A-2"15	B	B 125 GU-B-1 B125	s odvětráním, rám BEGU - DIN 4271-R1, poklop GU-B-1 B125	žulová dlažba do betonu	125	1
15	Š"A-2"16	D	D 400 Begu-B-1 D400	bez odvětrání, rám BEGU-R-1, poklop BEGU-B-1 D400	skladba komunikace	160	1
16	Š"A-2"17	D	D 400 Begu-B-1 D400	bez odvětrání, rám BEGU-R-1, poklop BEGU-B-1 D400	skladba komunikace	160	1
17	Š"A-2"18	D	D 400 Begu-B-1 D400	bez odvětrání, rám BEGU-R-1, poklop BEGU-B-1 D400	skladba komunikace	160	1
18	Š"A-2"19	D	D 400 Begu-B-1 D400	bez odvětrání, rám BEGU-R-1, poklop BEGU-B-1 D400	skladba komunikace	160	1
19	Š"A-2"20	D	D 400 Begu-B-1 D400	bez odvětrání, rám BEGU-R-1, poklop BEGU-B-1 D400	skladba komunikace	160	1
	Celkem		A 15 Begu - PARK				1
			B 125 GU-B-1 B125				2
			D 400 Begu-B-1 D400				16