TABULKA ŠACHET

Šachtové dílce

Poř.	Označení šachty	Kóta terénu [m n.m.]	Umístění	Kóta poklopu [m n.m.]	Kóta dna vývodu [m n.m.]	Kóta dna [m n.m.]	Výška šachty [m]	Vyrovnávací prstenec pro poklop šachty	Počet	Šachtový kónus zákrytová deska	Počet	Šachtová skruž	Počet	Stupadla	Šachtové dno uložení dna elastomerové těsnění	Počet
1	Š"A-3"1	260.04	terén h = 0.1 m	260.14	257.94	257.94	2.20	TBW-Q.1 63/8	1	TBR-Q.1 100-63/58	1	TBS-Q.1 100/25	1	ocel. s PE	TBZ-Q.1 100/60 V max 40	1
								TBW-Q.1 63/6	1			TBS-Q.1 100/50	1		podkladový beton	
2	Š"A-3"2	260.89	terén h = 0.0 m	260.89	258.78	258.78	2.11	TBW-Q.1 63/10	1	TBR-Q.1 100-63/58	1	TBS-Q.1 100/25	1	ocel. s PE	TBZ-Q.1 100/60 V max 40	1
												TBS-Q.1 100/50	1		podkladový beton	
3	Š"A-3"3	261.63	terén h = 0.0 m	261.63	259.44	259.44	2.19	TBW-Q.1 63/10	1	TBR-Q.1 100-63/58	1	TBS-Q.1 100/25	1	ocel. s PE	TBZ-Q.1 100/60 V max 40	1
								TBW-Q.1 63/8	1			TBS-Q.1 100/50	1		podkladový beton	
4	Š"A-3"4	262.46	terén h = 0.0 m	262.46	260.41	260.41	2.05	TBW-Q.1 63/4	1	TBR-Q.1 100-63/58	1	TBS-Q.1 100/25	1	ocel. s PE	TBZ-Q.1 100/60 V max 40	1
												TBS-Q.1 100/50	1		podkladový beton	
	Celkem							TBW-Q.1 63/10	2	TBR-Q.1 100-63/58	4	TBS-Q.1 100/25	4		TBZ-Q.1 100/60 V max 40	4
								TBW-Q.1 63/8	2			TBS-Q.1 100/50	4			
								TBW-Q.1 63/6	1							
								TBW-Q.1 63/4	1							

(C) 1996-2013

TABULKA ŠACHTOVÝCH DEN

Poř.	Označení šachty	Schémat. značka	Označení dna	Vývod		Hlavní přívod		1.vedlejší přívod		2.vedlejší přívod		3.vedlejší přívod		4.vedlejší přívod	
1	Š"A-3"1		TBZ-Q.1 100/60 V max 40	DN (mm)	250	DN (mm)	250	DN (mm)		DN (mm)		DN (mm)		DN (mm)	
			stupadla: ocel. s PE	Materiál	PP hladké	Úhel ß	185	Úhel ß		Úhel ß		Úhel ß		Úhel ß	
			žlab: beton s nát.	dh[mm]	0	dh[mm]	16	dh[mm]		dh[mm]		dh[mm]		dh[mm]	
			kyneta: 1/2 DN	sklon [‰]	8.0	Materiál	PP hladké	Materiál		Materiál		Materiál		Materiál	
			nástupnice: beton s nát.			sklon [‰]	24.3	sklon [‰]		sklon [‰]		sklon [‰]		sklon [‰]	
			dno kynety:												
2	Š"A-3"2		TBZ-Q.1 100/60 V max 40	DN (mm)	250	DN (mm)	250	DN (mm)		DN (mm)		DN (mm)		DN (mm)	
			stupadla: ocel. s PE	Materiál	PP hladké	Úhel ß	174	Úhel ß		Úhel ß		Úhel ß		Úhel ß	
			žlab: beton s nát.	dh[mm]	0	dh[mm]	28	dh[mm]		dh[mm]		dh[mm]		dh[mm]	
			kyneta: 1/2 DN	sklon [‰]	24.3	Materiál	PP hladké	Materiál		Materiál		Materiál		Materiál	
			nástupnice: beton s nát.			sklon [‰]	31.8	sklon [‰]		sklon [‰]		sklon [‰]		sklon [‰]	
			dno kynety:												
3	Š"A-3"3		TBZ-Q.1 100/60 V max 40	DN (mm)	250	DN (mm)	250	DN (mm)		DN (mm)		DN (mm)		DN (mm)	
			stupadla: ocel. s PE	Materiál	PP hladké	Úhel ß	173	Úhel ß		Úhel ß		Úhel ß		Úhel ß	
			žlab: beton s nát.	dh[mm]	0	dh[mm]	32	dh[mm]		dh[mm]		dh[mm]		dh[mm]	
			kyneta: 1/2 DN	sklon [‰]	31.8	Materiál	PP hladké	Materiál		Materiál		Materiál		Materiál	
			nástupnice: beton s nát.			sklon [‰]	31.8	sklon [‰]		sklon [‰]		sklon [‰]		sklon [‰]	
			dno kynety:												
4	Š"A-3"4		TBZ-Q.1 100/60 V max 40	DN (mm)	250	DN (mm)		DN (mm)		DN (mm)		DN (mm)		DN (mm)	
			stupadla: ocel. s PE	Materiál	PP hladké	Úhel ß		Úhel ß		Úhel ß		Úhel ß		Úhel ß	
			žlab: beton s nát.	dh[mm]	0	dh[mm]		dh[mm]		dh[mm]		dh[mm]		dh[mm]	
			kyneta: 1/2 DN	sklon [‰]	31.8	Materiál		Materiál		Materiál		Materiál		Materiál	
			nástupnice: beton s nát.			sklon [‰]		sklon [‰]		sklon [‰]		sklon [‰]		sklon [‰]	
			dno kynety:												

Pref. kanalizační šachty SWECO Sustainable engineering and design (C) 1996-2013	Název stavby-objektu Projektant	STRANA

TABULKA SESTAV ŠACHET

Šachta č.1 Š"A-3"1

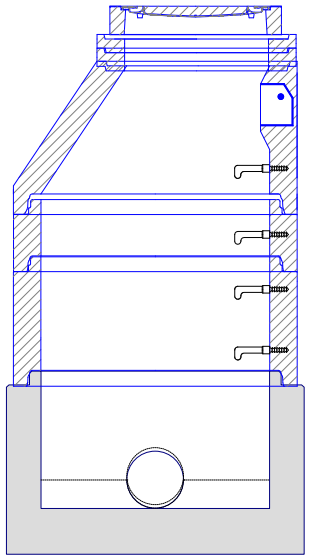

dno TBZ-Q.1 100/60 V max 40	1
skruž TBS-Q.1 100/50	1
skruž TBS-Q.1 100/25	1
kónus TBR-Q.1 100-63/58	1
vyr.prst. TBW-Q.1 63/8	1
vyr.prst. TBW-Q.1 63/6	1
poklop B 125 GU-B-1 B125	1
těsnění pro DN 1000	3
kóta dna	257.94 m
kóta terénu	260.04 m
rozdíl kót	2.10 m
převýšení nad terénem	0.10 m
výška šachty	2.20 m
stavební výška	2.40 m

Šachta č.2 Š"A-3"2

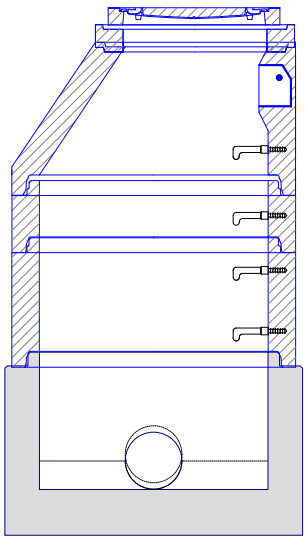

dno TBZ-Q.1 100/60 V max 40	1
skruž TBS-Q.1 100/50	1
skruž TBS-Q.1 100/25	1
kónus TBR-Q.1 100-63/58	1
vyr.prst. TBW-Q.1 63/10	1
poklop A 15 Begu - PARK	1
těsnění pro DN 1000	3
kóta dna	258.78 m
kóta terénu	260.89 m
rozdíl kót	2.11 m
převýšení nad terénem	0.00 m
výška šachty	2.11 m
stavební výška	2.31 m

Šachta č.3 Š"A-3"3

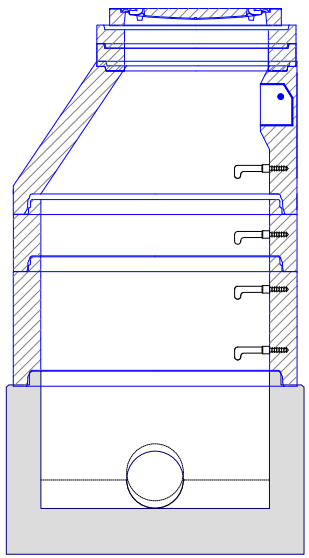

dno TBZ-Q.1 100/60 V max 40	1
skruž TBS-Q.1 100/50	1
skruž TBS-Q.1 100/25	1
kónus TBR-Q.1 100-63/58	1
vyr.prst. TBW-Q.1 63/10	1
vyr.prst. TBW-Q.1 63/8	1
poklop A 15 Begu - PARK	1
těsnění pro DN 1000	3
kóta dna	259.44 m
kóta terénu	261.63 m
rozdíl kót	2.19 m
převýšení nad terénem	0.00 m
výška šachty	2.19 m
stavební výška	2.39 m

Šachta č.4 Š"A-3"4

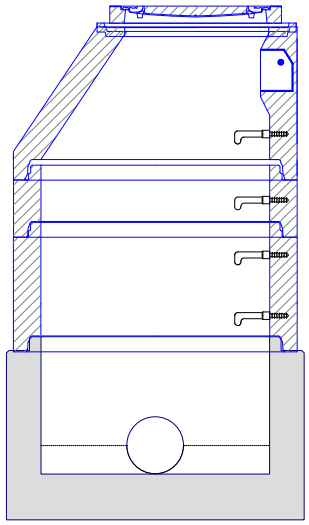

dno TBZ-Q.1 100/60 V max 40	1
skruž TBS-Q.1 100/50	1
skruž TBS-Q.1 100/25	1
kónus TBR-Q.1 100-63/58	1
vyr.prst. TBW-Q.1 63/4	1
poklop A 15 Begu - PARK	1
těsnění pro DN 1000	3
kóta dna	260.41 m
kóta terénu	262.46 m
rozdíl kót	2.05 m
převýšení nad terénem	0.00 m
výška šachty	2.05 m
stavební výška	2.25 m

Pref. kanalizační šachty SWECO Sustainable engineering and design (C) 1996-2013	Název stavby-objektu Projektant	STRANA

TABULKA ŠACHTOVÝCH POKLOPŮ

Poř.	Označení šachty	Třída zatížení	Označení poklopu	Popis poklopu	Úprava kolem poklopu	Výška poklopu [mm]	Počet
1	Š"A-3"1	B	B 125 GU-B-1 B125	s odvětráním, rám BEGU - DIN 4271-R1, poklop GU-B-1 B125	žulová dlažba do betonu	125	1
2	Š"A-3"2	A	A 15 Begu - PARK	bez odvětrání, rám BEGU - park, poklop BEGU - park	ohumusování a osetí	75	1
3	Š"A-3"3	A	A 15 Begu - PARK	bez odvětrání, rám BEGU - park, poklop BEGU - park	ohumusování a osetí	75	1
4	Š"A-3"4	A	A 15 Begu - PARK	bez odvětrání, rám BEGU - park, poklop BEGU - park	ohumusování a osetí	75	1
	Celkem		A 15 Begu - PARK				3
			B 125 GU-B-1 B125				1